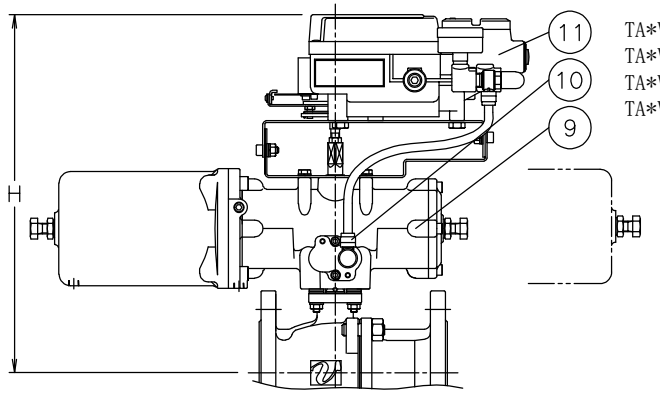

TA*VR901UUG-040-EN
TA*VR901UUG-050-EN
TA*VR9*1UUG-065-EN
TA*VR9*1UUG-080-EN

呼び径	d	L	L1	D	C	n-h	W	W1	N	N1	H ( ):TAC	質量 (kg)	Cv値	操作機型式		ﾗﾝｸ
R15 A	(15)	108	40	95	70	4-15	305	85	103	50	322	8.9	1.3	TAO-050	TAC-050	2
15 A	(15)	108	40	95	70	4-15	305	85	103	50	322	8.9	4	TAO-050	TAC-050	2
20 A	(20)	117	48	100	75	4-15	305	85	103	50	325	9.3	7.5	TAO-050	TAC-050	2
25 A	(25)	127	49	125	90	4-19	305	85	103	50	332	11	12	TAO-050	TAC-050	0
							367	102	119	52	347	13		TAO-063	TAC-063	2
32 A	(32)	140	60	135	100	4-19	305	85	103	50	338	12	20	TAO-050	TAC-050	0
							367	102	119	52	353	14		TAO-063	TAC-063	2
40 A	(40)	165	68	140	105	4-19	367	102	119	52	330 (332)	15	31	TAO-063	TAC-063	0
							435	120	142	59	403	19		TAO-080	TAC-080	2
50 A	(50)	178	72	155	120	4-19	367	102	119	52	339 (341)	17	48	TAO-063	TAC-063	0
							435	120	142	59	412	21		TAO-080	TAC-080	2
65 A	(65)	190	85	175	140	4-19	435	120	142	59	392	25	85	TAO-080	TAC-080	0
							530	147	174	71	423	33		TAO-100	TAC-100	2
80 A	(80)	203	97	185	150	8-19	435	120	142	59	404	28	123	TAO-080	TAC-080	0
							530	147	174	71	435	36		TAO-100	TAC-100	2

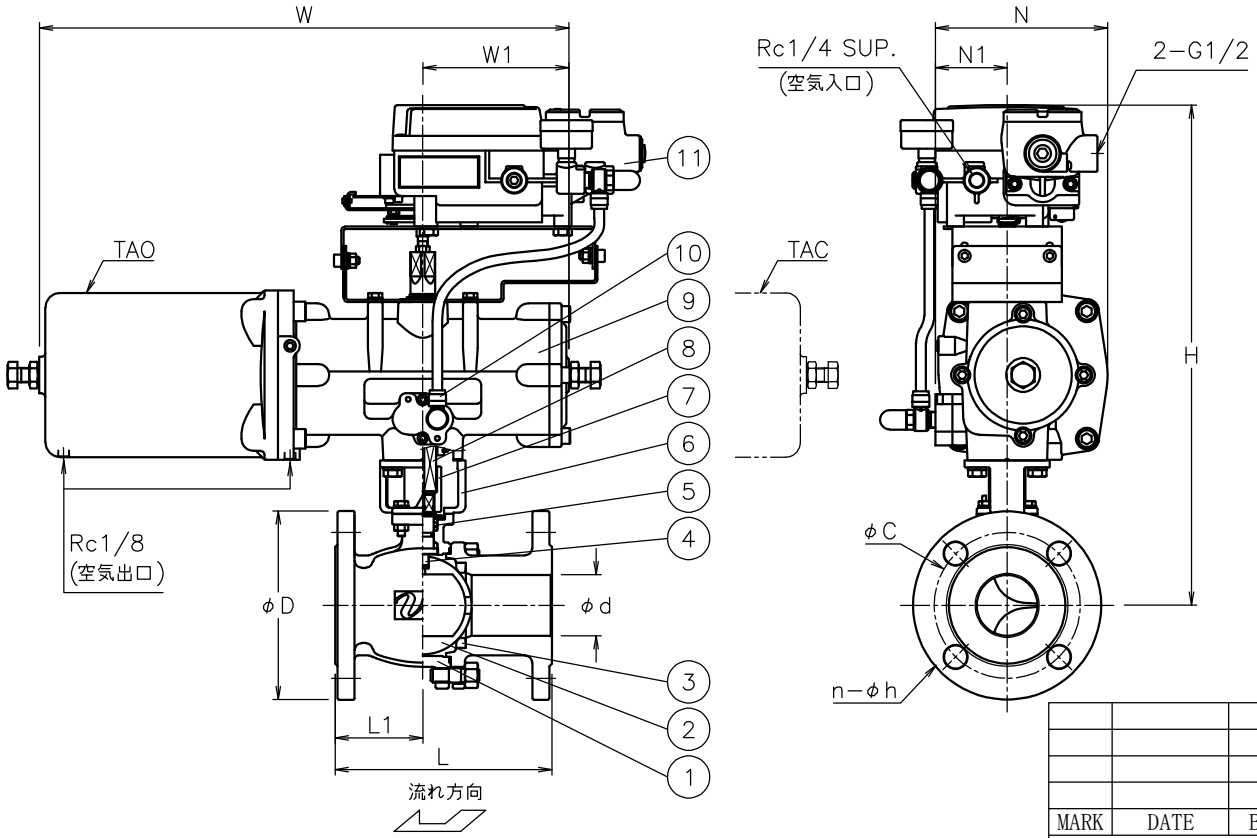

NOTE
(a) 耐圧防爆 EXd Ⅱ BT5
① 標準操作圧力: 0.4～0.5MPa　最大0.7MPa
② 操作機動作

	制御パターン	入力信号 4 mA	入力信号 20 mA	エアレス
TAO	C	閉	開	閉
	D	開	閉	
TAC	E	閉	開	開
	T	開	閉	

※ 図はTAO、制御パターン ： Cタイプ
※ 標準仕様ではステムの２次シールとして
FKMのＯリングが付いています

No	DESCRIPTION	MATERIALS	REQ'D	REMARKS
11	電ー空ﾎﾟｼﾞｼｮﾅ		1	EN (a)
10	ｽﾋﾟｰﾄﾞｺﾝﾄﾛｰﾗ (ｽﾊﾟｯﾀﾀｲﾌﾟ)		2	
9	エア作動操作機		1	TAO/C
8	コネクタ	SUS304	1	
7	コネクタ	SUS304	1	
6	ブラケット	SCS13A	1	
5	パッキン	強化PTFE	1set	
4	ステム	SUS316	1	
3	シート	強化PTFE	2	
2	ボール	SUS316/SCS14A	1	
1	本体	SCS14A	1	

MARK	DATE	BY		
			APPR'D	K.Y
			CHK'D	K.Y
			DESIGN	
			DRAWN	S.O
			DATE	'23-09-15

REVISIONS
MV-3032

TITLE: J10Kフランジ形（単作動形）
ＶＲ型エア作動ボールバルブ

MODEL: TAOVR9*1UUG-EN
TACVR9*1UUG-EN

SCALE: NON　DWG No. VR-9*1UUG-EN-TD6

NIPPON VALVE CONTROLS, INC.