呼び径	S	d	L	W	W1	N	N1	H	質量(kg)	操作機型式		ﾗﾝｸ
10 A	Rc 3/8	13	130	367	102	119	52	207	7.5	TAO-063	TAC-063	1
				435	120	142	59	240	12	TAO-080	TAC-080	0
15 A	Rc 1/2	13	130	435	120	142	59	240	12	TAO-080	TAC-080	0

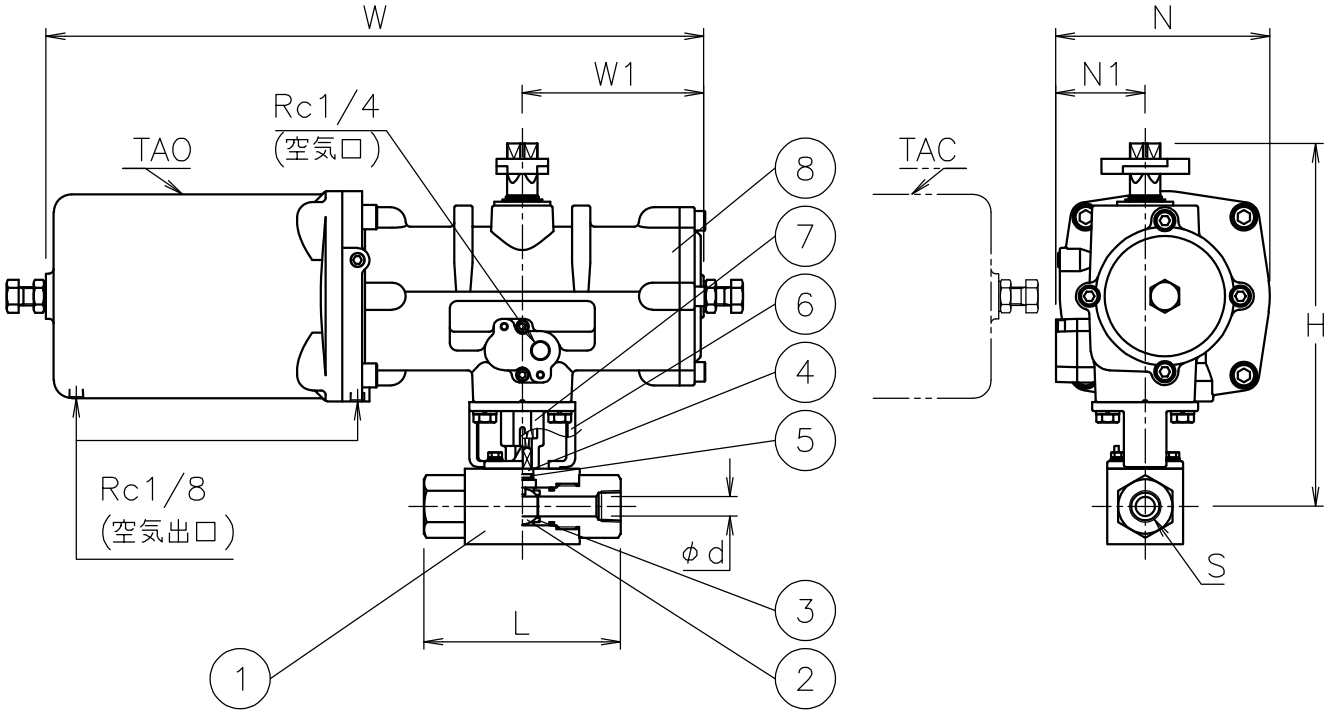

NOTE

① 標準操作圧力: 0.4～0.5MPa　最大0.7MPa

② 操作機動作

	空気導入	空気排出（ｽﾌﾟﾘﾝｸﾞ）
TAO	バルブ開	バルブ閉
TAC	バルブ閉	バルブ開

※ 図はTAO（逆作動）を表す

No	DESCRIPTION	MATERIALS	REQ'D	REMARKS
8	エア作動操作機		1	TAO/C
7	コネクタ	SCS13A	1	
6	ブラケット	SCS13A	1	
5	Oリング	FKM	1	
4	ステム	SUS329J3L	1	
3	シート	PEEK	2	
2	ボール	SUS316Ti	1	HCr ﾒｯｷ
1	本体	炭素鋼	1	ﾒｯｷ

			APPR'D	K.Y	TITLE	Ｒｃねじ込み形（単作動形） ＨＨ型エア作動ボールバルブ		
			CHK'D	K.Y				
			DESIGN		MODEL	TAOHH9*5SUK TACHH9*5SUK		
			DRAWN	P.O				
MARK	DATE	BY	DATE	'23-01-16	SCALE	NON	DWG No.	HH-9*5SUK-TD1
REVISIONS			NIPPON VALVE CONTROLS, INC.					
MV-2992								