呼び径	S	d	L	h1	H	質量(kg)	Cv値	操作機型式	ﾗﾝｸ
15 A	Rc 1/2	17	59	50	140	1.6	7	TAD-040	0
20 A	Rc 3/4	23	66	53	143	1.7	19	TAD-040	0
25 A	Rc 1	28	78	58	147	1.9	28	TAD-040	0
32 A	Rc1 1/4	31	87	58	147	2.1	28	TAD-040	0
40 A	Rc1 1/2	43	95	70	160	2.6	86	TAD-040	0
50 A	Rc 2	48	109	70	160	3.1	86	TAD-040	0

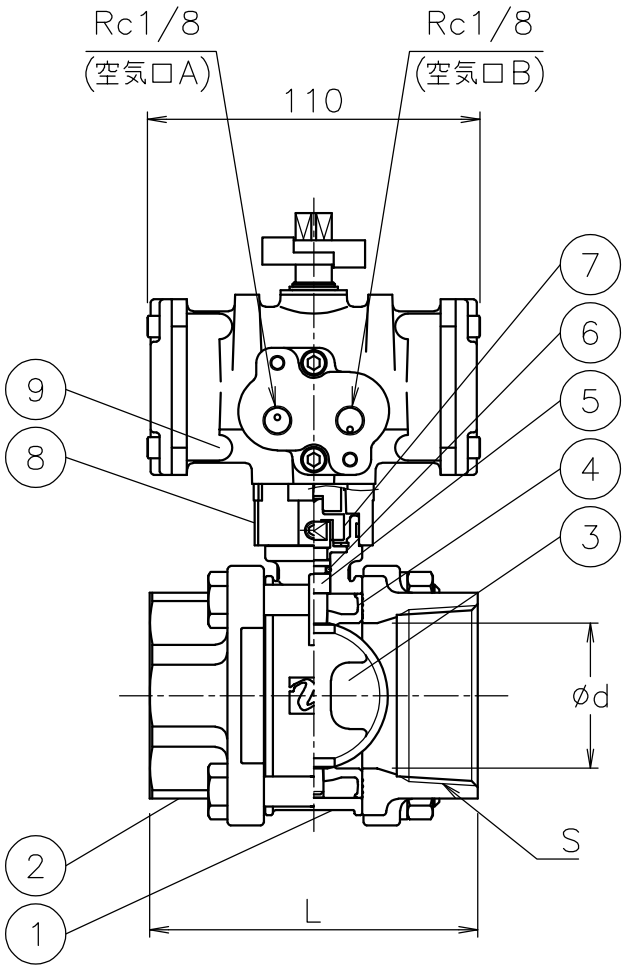

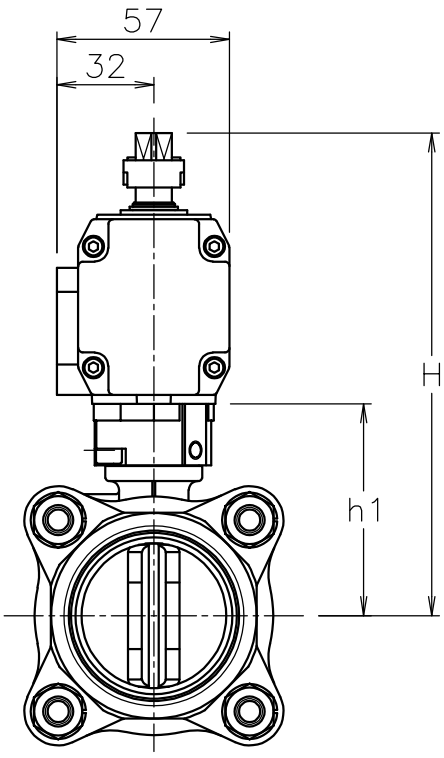

NOTE

① 標準操作圧力: 0.4～0.5MPa　最大0.7MPa

② 操作機動作

空気口Ａへ空気導入によりバルブ閉

空気口Ｂへ空気導入によりバルブ開

No	DESCRIPTION	MATERIALS	REQ'D	REMARKS
9	エア作動操作機		1	TAD
8	ブラケット	ZDC2	1	
7	コネクタ	PPS樹脂/SUS304	1	
6	Ｏリング	FKM	1	
5	ステム	SUS316	1	
4	シート	FKM	1	
3	弁体	PPS樹脂	1	
2	キャップ	SCS14A	2	
1	本体	SCS13A	1	

			APPR'D	H.F	TITLE	Rcねじ込み形（複作動形） Ｚ型エア作動バタフライバルブ		
			CHK'D	K.Y				
			DESIGN		MODEL	TADZ-905TUV		
			DRAWN	S.O				
MARK	DATE	BY	DATE	'22-06-02	SCALE	NON	DWG No.	Z-905TUV-TA4
REVISIONS			NIPPON VALVE CONTROLS, INC.					
MV-2968								