呼び径	d	d1	ℓ	Tﾃｰﾊﾟ	L	W1	W2	W3	W4	W5	H	質量(kg)	Cv値	操作機型式	ﾗﾝｸ
15 A	17	22.2	20	1/34	65	90	46	76	39	44.5	97	0.9	7	CMX-030	0
						105	55	96	48	61	117	1.2		CMX-070	2
20 A	21	26.2	24	1/34	75	90	46	76	39	44.5	100	0.9	19	CMX-030	0
						105	55	96	48	61	120	1.2		CMX-070	2
25 A	28	32.2	28	1/34	91	90	46	76	39	44.5	104	1	28	CMX-030	0
						105	55	96	48	61	125	1.4		CMX-070	2
32 A	30	38.2	30	1/34	96	90	46	76	39	44.5	104	1.1	28	CMX-030	0
						105	55	96	48	61	125	1.4		CMX-070	2
40 A	41	48.3	37	1/37	126	105	55	96	48	61	137	2	86	CMX-070	0
50 A	48	60.3	42	1/37	138	105	55	96	48	61	137	2	86	CMX-070	0

キャブタイヤケーブル
4心　0.5mm² 長さ500mm

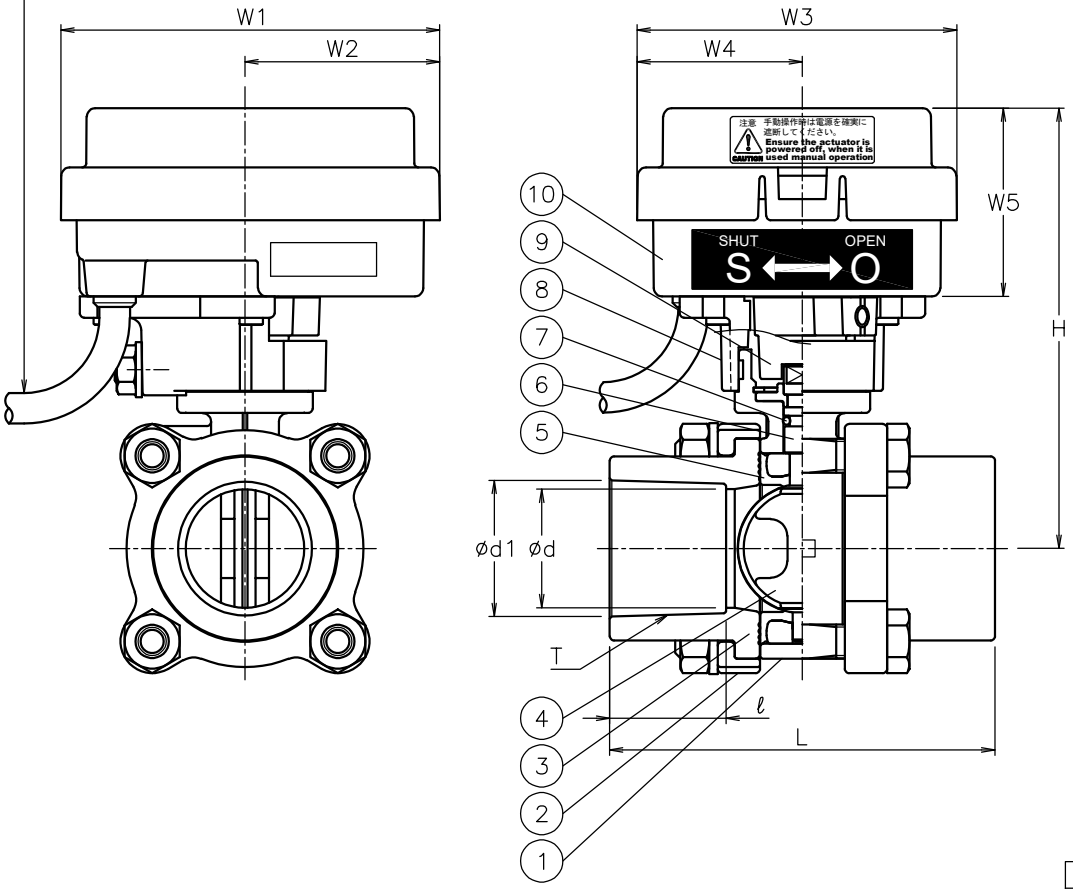

NOTE
CMX-070を手動で操作するときは、クラッチボタンを押しながら行なってください。
CMX-030とCMX-070では、キャブタイヤケーブルの位置が異なります。

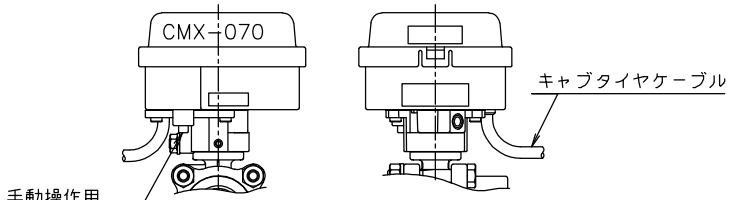

CMXZ-*27TPB-015
CMXZ-*27TPB-020
CMXZ-*27TPB-025
CMXZ-*27TPB-032
CMXZ-*07TPB-040
CMXZ-*07TPB-050

No	DESCRIPTION	MATERIALS	REQ'D	REMARKS
10	電動操作機	ﾎﾟﾘｶｰﾎﾞﾈｰﾄｹｰｽ	1	
9	コネクタ	PPS樹脂	1	
8	ブラケット	PPS樹脂	1	
7	Oリング	NBR	1	
6	ステム	SUS316	1	
5	シート	NBR	1	
4	弁体	PPS樹脂	1	
3	ソケット	PVC	2	
2	ﾌﾗﾝｼﾞﾎﾙﾀﾞｰ	SCS13A	2	
1	本体	SCS13A	1	

MARK	DATE	BY	REVISIONS

MV-3081

APPR'D	K.Y	TITLE	ソケット形 Z型コントロールバルブ
CHK'D	K.Y		
DESIGN		MODEL	CMXZ-**7TPB
DRAWN	P.O		
DATE	'24-09-18	SCALE	NON　DWG No. Z-*7TPB-MX7

NIPPON VALVE CONTROLS, INC.