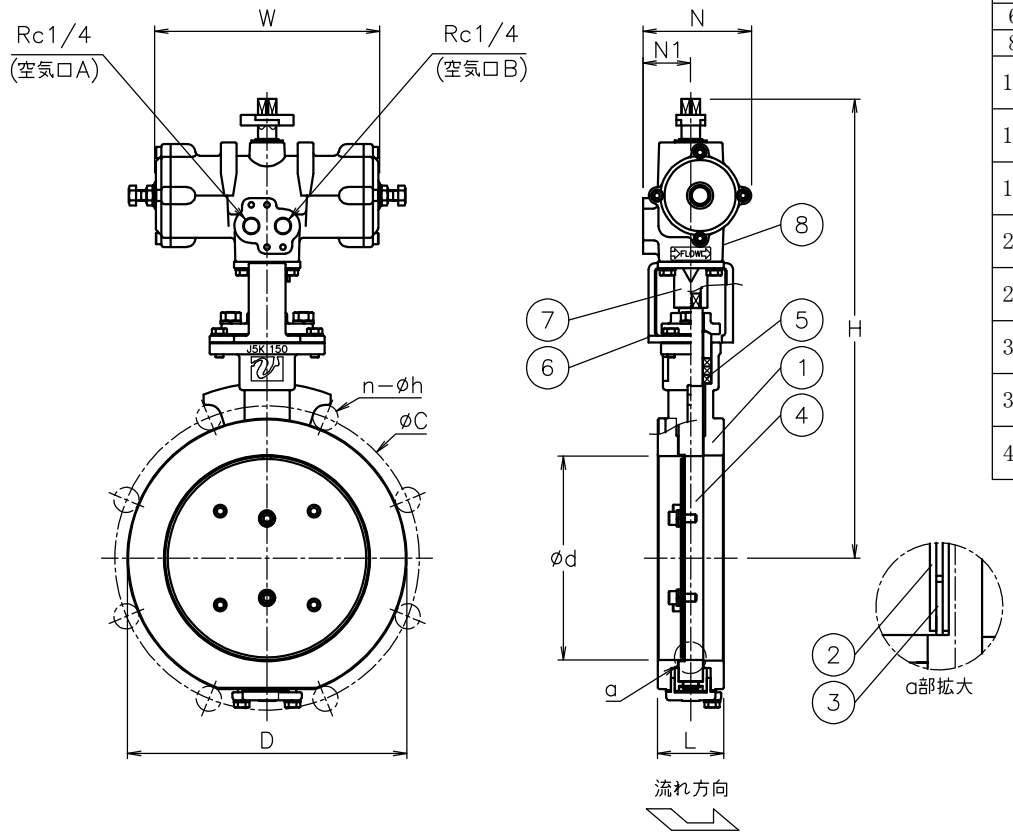

呼び径	d	L	D	C	n-h	W	N	N1	H	質量 (kg)	Cv値	操作機型式	ﾗﾝｸ
40 A	40	40	80	95	4-15	170	82	36	255	2.6	85	TAD-050	0
50 A	50	40	90	105	4-15	170	82	36	260	2.8	145	TAD-050	0
65 A	65	40	115	130	4-15	170	82	36	272	3.1	290	TAD-050	0
80 A	80	50	126	145	4-19	170	82	36	304	4.1	450	TAD-050	0
100 A	105	50	146	165	8-19	170	82	36	315	4.4	780	TAD-050	0
						204	95	38	330	5.2		TAD-063	2
125 A	130	50	181	200	8-19	170	82	36	333	5.2	1200	TAD-050	0
						204	95	38	348	6		TAD-063	2
150 A	154	50	211	230	8-19	170	82	36	347	6.7	1800	TAD-050	0
						204	95	38	362	7.5		TAD-063	2
200 A	204	50	257	280	8-23	170	82	36	370	8.2	3200	TAD-050	0
						204	95	38	385	9		TAD-063	2
250 A	253	50	322	345	12-23	204	95	38	407	13	5100	TAD-063	0
						240	116	45	472	14		TAD-080	2
300 A	300	55	367	390	12-23	204	95	38	433	16	7200	TAD-063	0
						240	116	45	498	18		TAD-080	2
350 A	340	70	410	435	12-25	240	116	45	527	25	8900	TAD-080	0
						294	143	57	580	29		TAD-100	2
400 A	387	70	470	495	16-25	240	116	45	551	30	11000	TAD-080	0
						294	143	57	604	33		TAD-100	2

NOTE
① 標準操作圧力: 0.4～0.5MPa　最大0.7MPa
② 操作機動作
空気口Ａへ空気導入によりダンパ閉
空気口Ｂへ空気導入によりダンパ開

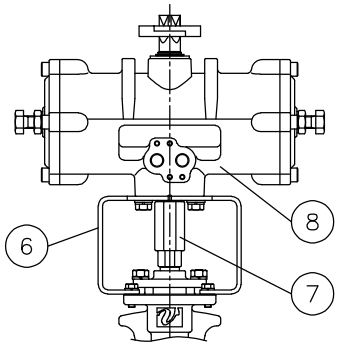

TADWT922TGS-250
TADWT922TGS-300
TADWT922TGS-350
TADWT922TGS-400

No	DESCRIPTION	MATERIALS	REQ'D	REMARKS
8	エア作動操作機		1	TAD
7	コネクタ	SUS304/SCS13A	1	
6	ブラケット	SUS304/SCS13A	1	
5	ｸﾞﾗﾝﾄﾞﾊﾟｯｷﾝ	膨張黒鉛	1	
4	ステム	SUS420J2	1	
3	シールリング	SUS316	1	
2	弁体	SUS410S/420J2	1	
1	本体	SCS13A	1	

			APPR'D	K.Y	TITLE	J5Kウェハー形（複作動形） ＷＴ型エア作動バタフライダンパ		
			CHK'D	K.Y				
			DESIGN		MODEL	TADWT9*2TGS		
			DRAWN	S.O				
MARK	DATE	BY	DATE	'24-04-09	SCALE	NON	DWG No.	WT-9*2TGS-TA8
REVISIONS			NIPPON VALVE CONTROLS, INC.					
MV-3063								