口径	d	L	D	C	n-h	H	質量(kg)	Cv値	操作機型式			ﾗﾝｸ
40 A	40	40	80	95	4-15	331	7.1	85	PHX-300	PHR-300	PDX-300	0
50 A	50	40	90	105	4-15	336	7.2	145	PHX-300	PHR-300	PDX-300	0
65 A	65	40	115	130	4-15	348	7.6	290	PHX-300	PHR-300	PDX-300	0
80 A	80	50	126	145	4-19	380	8.6	450	PHX-300	PHR-300	PDX-300	0
100 A	105	50	146	165	8-19	391	8.9	780	PHX-300	PHR-300	PDX-300	0
125 A	130	50	181	200	8-19	408	9.7	1200	PHX-300	PHR-300	PDX-300	0
150 A	154	50	211	230	8-19	423	12	1800	PHX-300	PHR-300	PDX-300	0
200 A	204	50	257	280	8-23	446	13	3200	PHX-300	PHR-300	PDX-300	0
							13		PHX-700	PHR-700	PDX-700	2
250 A	253	50	322	345	12-23	468	16	5100	PHX-300	PHR-300	PDX-300	0
							16		PHX-700	PHR-700	PDX-700	2
300 A	300	55	367	390	12-23	494	20	7200	PHX-300	PHR-300	PDX-300	0
							20		PHX-700	PHR-700	PDX-700	2
350 A	340	70	410	435	12-25	545	28	8900	PHX-700	PHR-700	PDX-700	0
						567	29		PHX-02K	PHR-02K	PDX-02K	2
400 A	387	70	470	495	16-25	569	32	11000	PHX-700	PHR-700	PDX-700	0
						591	34		PHX-02K	PHR-02K	PDX-02K	2

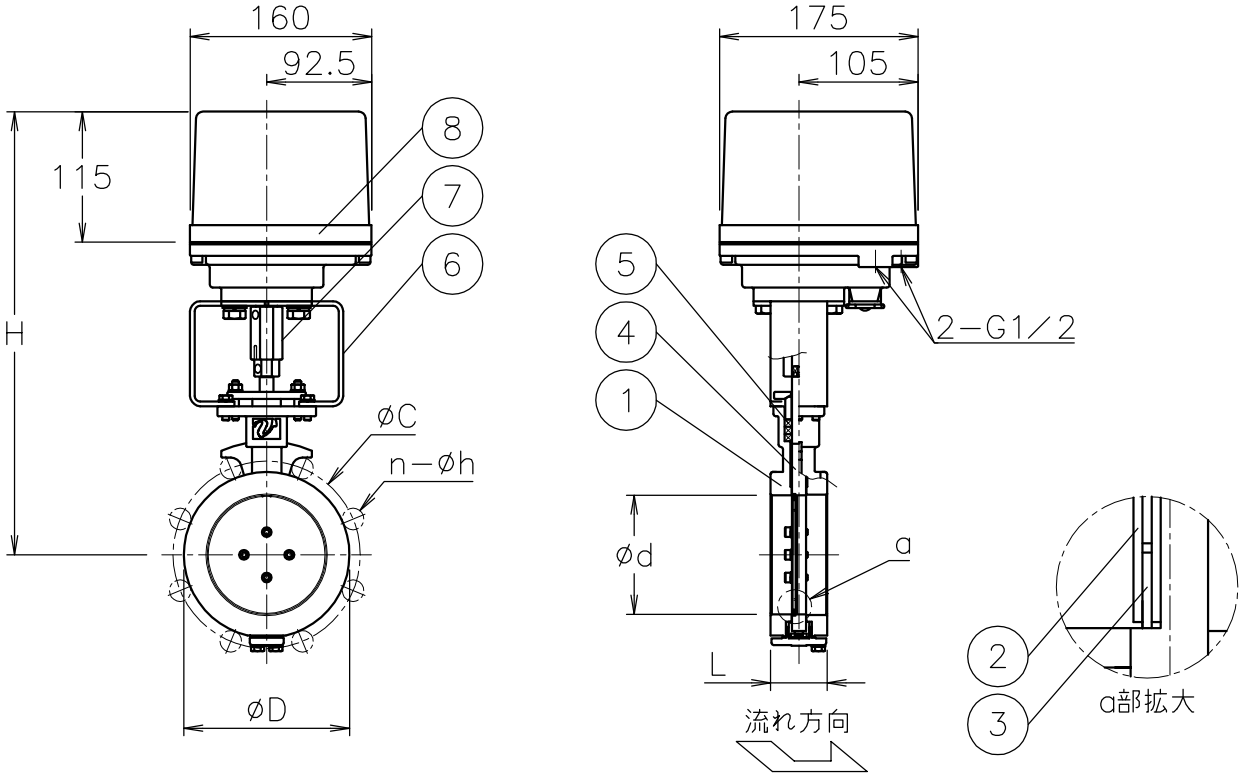

NOTE
付属品
・ｹｰﾌﾞﾙｺﾈｸﾀ(ﾅｲﾛﾝ製),G1/2,適合ｹｰﾌﾞﾙφ6～12
・プラグ

No	DESCRIPTION	MATERIALS	REQ'D	REMARKS
8	電動操作機	ｱﾙﾐﾀﾞｲｶｽﾄｹｰｽ	1	
7	コネクタ	SCS13A	1	
6	ブラケット	SUS304	1	
5	グランドパッキン	膨張黒鉛	1	
4	ステム	SUS420J2	1	
3	シールリング	SUS316	1	
2	弁体	SUS410S/SUS420J2	1	
1	本体	SCS13A	1	

			APPR'D	H.F
			CHK'D	K.Y
			DESIGN	
			DRAWN	S.O
MARK	DATE	BY	DATE	'16-09-15
REVISIONS				
MV-2547				

TITLE	Ｊ５Ｋウエハー式 ＷＴ型コントロールダンパ	口径：40～400 A	
MODEL	PHXWT**2TGS PHRWT**2TGS PDXWT**2TGS		
SCALE	NON	DWG No.	WT-*2TGS-PX5

NIPPON VALVE CONTROLS, INC.