呼び径	d	L	D	C	n-h	H	質量 (kg)	Cv値 (ｽﾄﾚｰﾄ)	操作機型式			ﾗﾝｸ
25 A	25	160	125	90	4-19	314	14	26 (45)	AD1-300	AD2-300	AD0-300	0
40 A	38	180	140	105	4-19	328	16	65 (129)	AD1-700	AD2-700	AD0-700	0
50 A	51	200	155	120	4-19	364	22	110(219)	AD1-700	AD2-700	AD0-700	0

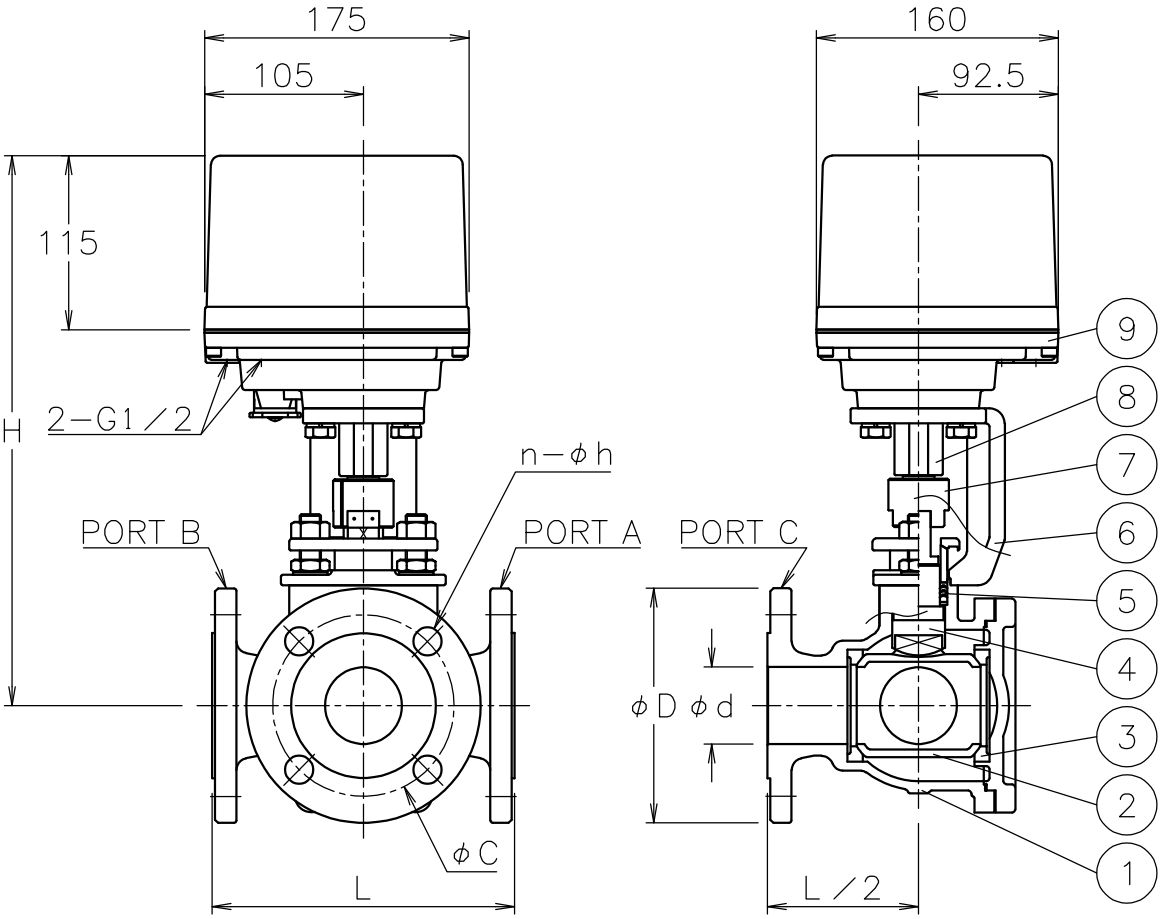

NOTE

付属品

・ｹｰﾌﾞﾙｺﾈｸﾀ(ﾅｲﾛﾝ製),G 1/2,適合ｹｰﾌﾞﾙφ6～12

・プラグ

切換フォーム（電動操作機側から見る）

(a)	● P2			● P1
(b)			● P1	● P2
(c)	● P1	● P2		
(d)		● P1	● P2	

切換フォームは(a)～(d)の４通りあります。

No	DESCRIPTION	MATERIALS	REQ'D	REMARKS
9	電動操作機	ｱﾙﾐﾀﾞｲｶｽﾄｹｰｽ	1	
8	コネクタ	SCS13A	1	
7	コネクタ	SUS304	1	050A
		SCS13A		025,040A
6	ブラケット	SCPH2	1	
5	パッキン	N-PTFE	1	
4	ステム	SUS304	1	
3	シート	N-PTFE	4	
2	ボール	SCS13A	1	
1	本体	FCD400	1	

			APPR'D	H.F
			CHK'D	K.Y
			DESIGN	
			DRAWN	P.O
MARK	DATE	BY	DATE	'21-08-27
REVISIONS				
MV-2919				

TITLE	J10Kフランジ式 Ｔ４型モータボールバルブ		
MODEL	AD1T4*01DTT AD2T4*01DTT	AD0T4001DTT	
SCALE	NON	DWG No.	T4-01DTT-AD12

NIPPON VALVE CONTROLS, INC.