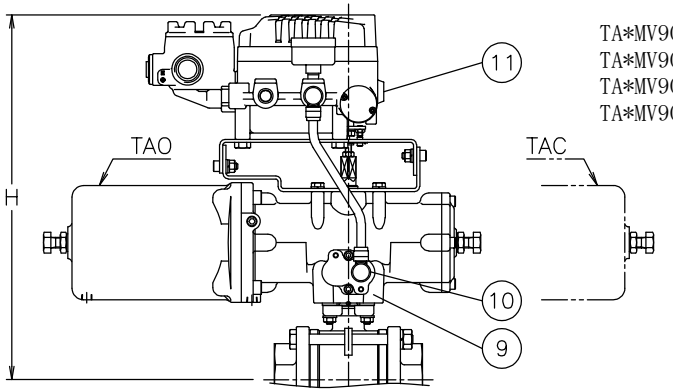

TA*MV905UUP-025-EP
TA*MV905UUP-032-EP
TA*MV905UUP-040-EP
TA*MV905UUP-050-EP

呼び径	S	d	L	W	W1	W2	N	N1	H	質量 (kg)	Cv値	操作機型式	ﾗﾝｸ
R10 A	Rc 3/8	(13)	60	305	85	405	103	50	332	8.2	1.3	TA*-050	2
R15 A	Rc 1/2	(15)	75	305	85	405	103	50	332	8.2	1.3	TA*-050	2
15 A	Rc 1/2	(15)	75	305	85	405	103	50	332	8.2	4	TA*-050	2
20 A	Rc 3/4	(20)	80	305	85	405	103	50	336	8.4	7.5	TA*-050	2
25 A	Rc 1	(25)	90	305	85	405	103	50	307	8.5	12	TA*-050	0
				367	102	450	119	52	356	11		TA*-063	2
32 A	Rc1 1/4	(32)	110	305	85	405	103	50	312	9.3	20	TA*-050	0
				367	102	450	119	52	361	12		TA*-063	2
40 A	Rc1 1/2	(38)	120	367	102	450	119	52	336	12	31	TA*-063	0
				435	120	500	142	59	411	16		TA*-080	2
50 A	Rc 2	(50)	140	367	102	450	119	52	345	14	48	TA*-063	0
				435	120	500	142	59	420	18		TA*-080	2

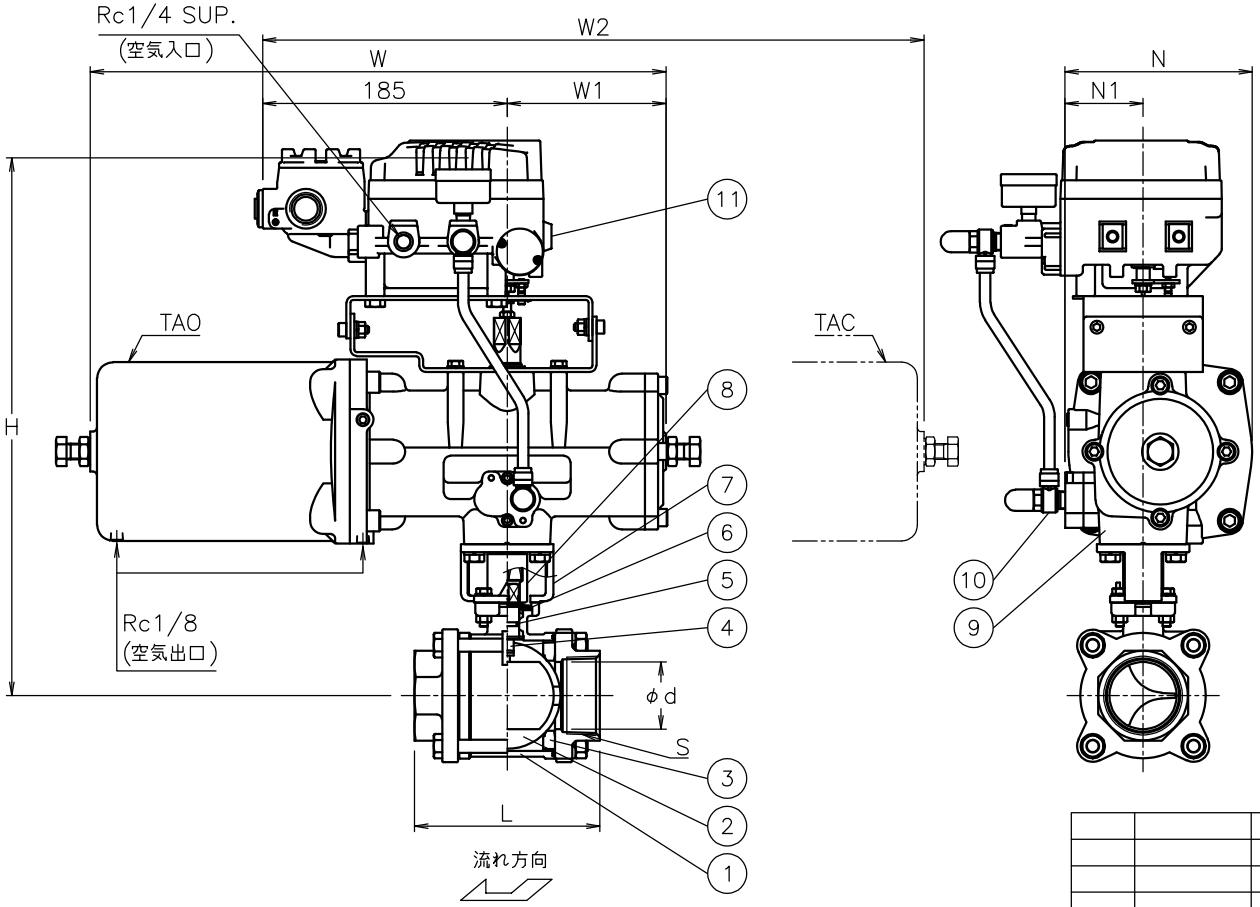

NOTE
① 標準操作圧力: 0.4～0.5MPa　最大0.7MPa
② 操作機動作

	制御パターン	入力信号 4 mA	入力信号 20 mA	エアレス
TAO	C	閉	開	閉
	D	開	閉	
TAC	E	閉	開	開
	T	開	閉	

※ 図はTAO、制御パターン: Cタイプ

No	DESCRIPTION	MATERIALS	REQ'D	REMARKS
11	電ー空ﾎﾟｼﾞｼｮﾅ		1	EP
10	ｽﾋﾟｰﾄﾞｺﾝﾄﾛｰﾗ (ｽﾊﾟｯﾀﾀｲﾌﾟ)		2	
9	エア作動操作機		1	TAO/C
8	コネクタ	SUS304	1	
7	ブラケット	SCS13A	1	
6	パッキン	強化PTFE	1	
5	Oリング	FKM	1	
4	ステム	SUS316	1	
3	シート	強化PTFE	2	
2	ボール	SCS14A/SUS316	1	
1	本体	SCS14A	1	

			APPR'D	H.F	TITLE	Rcねじ込み形（単作動形） MV 型エア作動ボールバルブ		
			CHK'D	K.Y				
			DESIGN		MODEL	TAOMV9*5UUP-EP TACMV9*5UUP-EP		
			DRAWN	S.O				
MARK	DATE	BY	DATE	'22-12-13	SCALE	NON	DWG No.	MV-9*5UUP-EP-TD7
REVISIONS								
MV-2988					NIPPON VALVE CONTROLS, INC.			