呼び径	d	L	L1	J10K		J20K		W	N	N1	H	質量 (kg)	Cv 値	操作機型式		ﾗﾝｸ
				C	n-h	C	n-h									
R40 A	32	80	37	105	4-19	105	4-19	247	82	44	213	3.8	95	PSO-05D	PSC-05D	0
								288	95	48	213	4.3		PSO-05W	PSC-05W	2
R50 A	38	95	45	120	4-19	120	8-19	288	95	48	245	5.9	135	PSO-05W	PSC-05W	0
R65 A	50	110	50	140	4-19	140	8-19	288	95	48	253	7.6	195	PSO-05W	PSC-05W	0

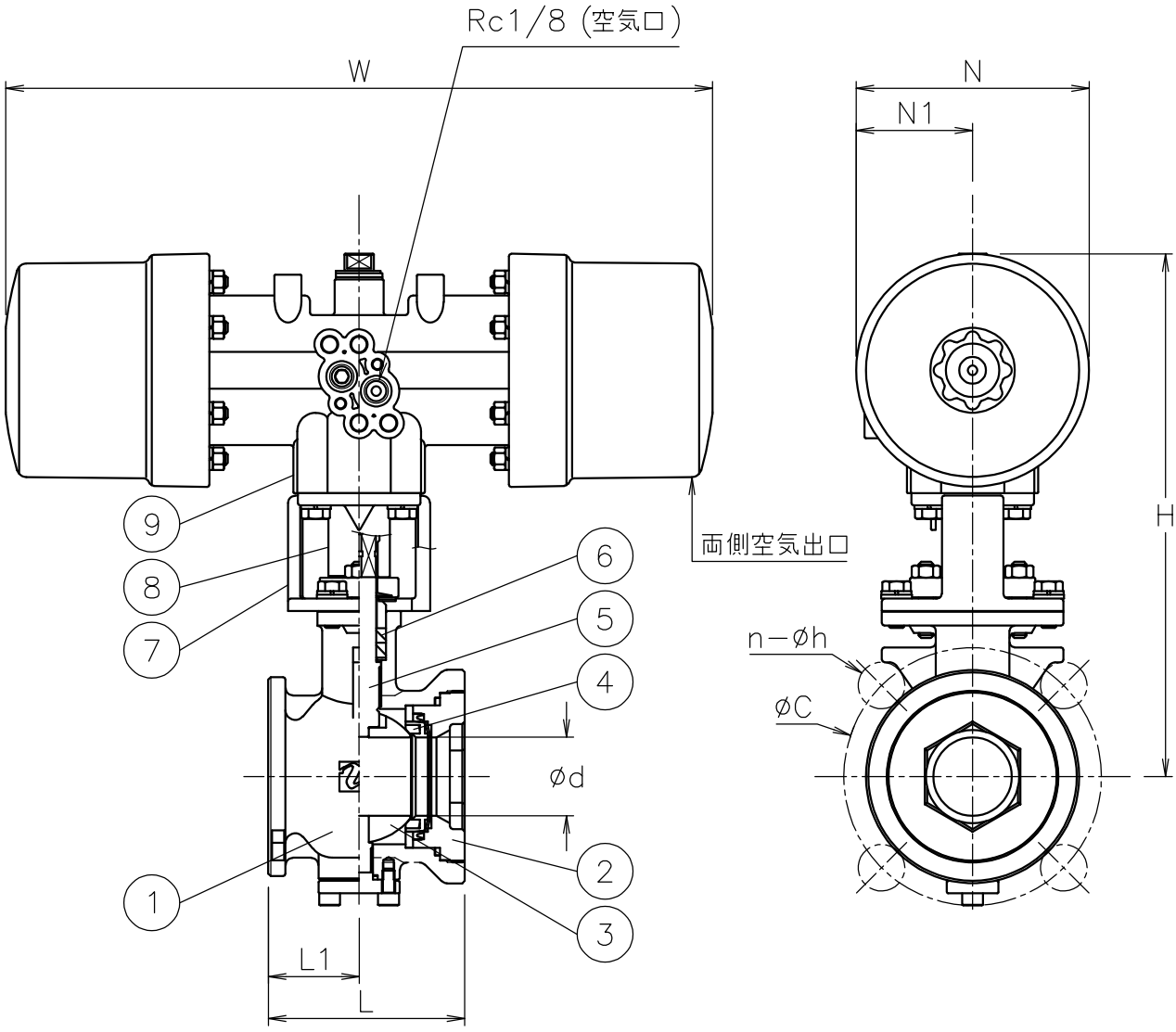

NOTE

① 標準操作圧力: 0.4～0.5MPa　最大0.7MPa

② 操作機動作

	空気導入	空気排出 (ｽﾌﾟﾘﾝｸﾞ)
PSO	バルブ開	バルブ閉
PSC	バルブ閉	バルブ開

No	DESCRIPTION	MATERIALS	REQ'D	REMARKS
9	エア作動操作機	PPSボディー	1	PSO/C
8	コネクタ	SUS304	1	
7	ブラケット	SCS13A	1	
6	パッキン	強化PTFE	2	
5	ステム	SUS316	1	
4	シート	強化PTFE	1	
3	ボール	SCS14A	1	HCr PLTD
2	キャップ	SCS14A	1	
1	本体	SCS14A	1	

			APPR'D	H.F	TITLE	J10K/20Kウェハー形（単作動形） ＧＳ型エア作動ボールバルブ		
			CHK'D	K.Y				
			DESIGN		MODEL	PSOGS9*3UUGR PSCGS9*3UUGR		
			DRAWN	S.O				
MARK	DATE	BY	DATE	'22-10-19	SCALE	NON	DWG No.	GS-9*3UUG-R-PD4
REVISIONS			NIPPON VALVE CONTROLS, INC.					
MV-2980								