呼び径	d	L	L1	J10K		J20K		H2	質量(kg)	Cv値	操作機型式	減速比
				C	n-h	C	n-h					
65 A	64	110	52	140	4-19	140	8-19	223	13	380	MAG-F07	24:1
80 A	74	125	61	150	8-19	160	8-23	230	15	750	MAG-F07	24:1

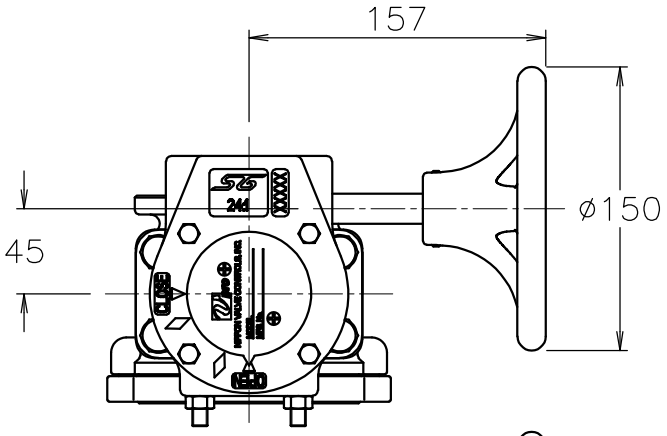

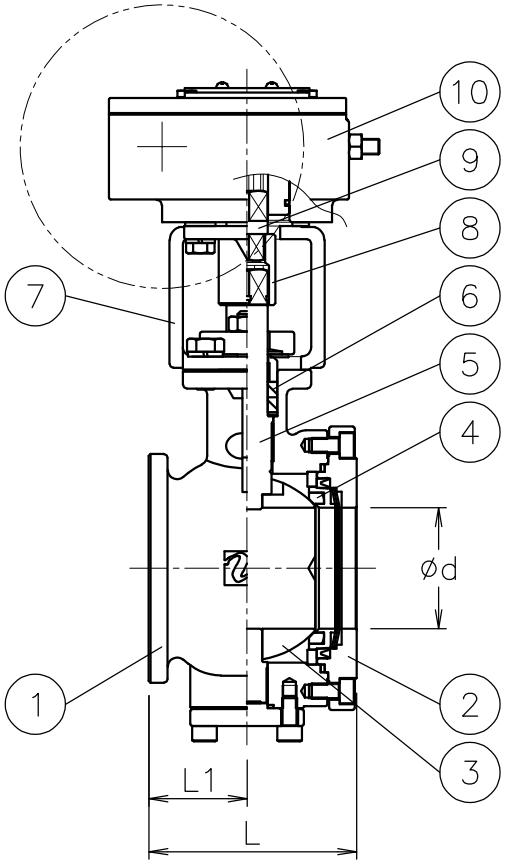

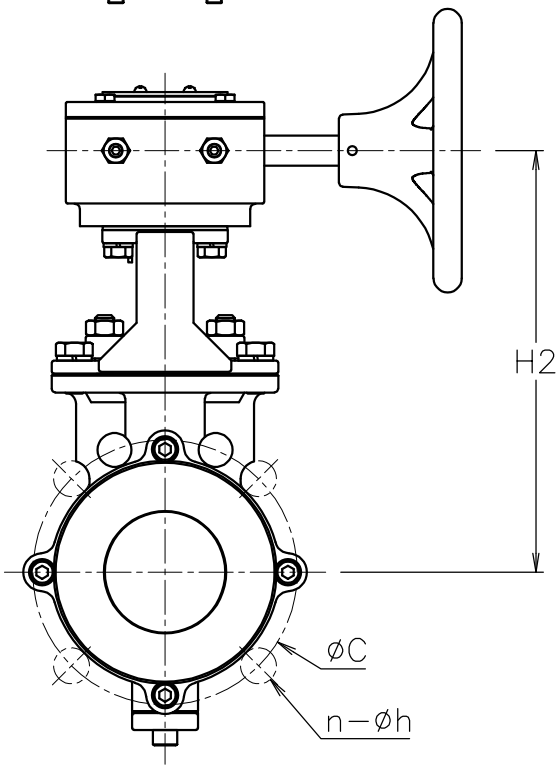

No	DESCRIPTION	MATERIALS	REQ'D	REMARKS
10	ギア	FC200(ｹｰｽ)	1	(a)
9	コネクタ	SUS304	1	
8	コネクタ	SUS304	1	
7	ブラケット	SCS13A	1	
6	パッキン	強化PTFE	2	
5	ステム	SUS316	1	
4	シート	強化PTFE	1	
3	ボール	SCS14A	1	HCr PLTD
2	キャップ	SCS14A	1	
1	本体	SCS14A	1	

NOTE
(a) ギアのハンドルは取り外した状態で出荷

			APPR'D	H.F	TITLE	J10K／20K ウエハー式 ＧＳ型手動ボールバルブ		
			CHK'D	K.Y				
			DESIGN		MODEL	MA-GSG-3UUG		
			DRAWN	P.O				
MARK	DATE	BY	DATE	'20-12-24	SCALE	NON	DWG No.	GS-3UUG-G-MA4
REVISIONS			NIPPON VALVE CONTROLS, INC.					
MV-2876								