呼び径	d	L	D	J5K		J10K		W	N	N1	H	質量 (kg)	Cv値	操作機型式	ﾗﾝｸ
				C1	n1-h1	C2	n2-h2								
50 A	52	41	95	105	4-15	120	4-19	157	82	44	242	3.6	159	PND-05D	0
65 A	64	44	108	130	4-15	140	4-19	157	82	44	259	4.1	266	PND-05D	0
80 A	78	44	125	145	4-19	150	8-19	157	82	44	266	4.3	457	PND-05D	0

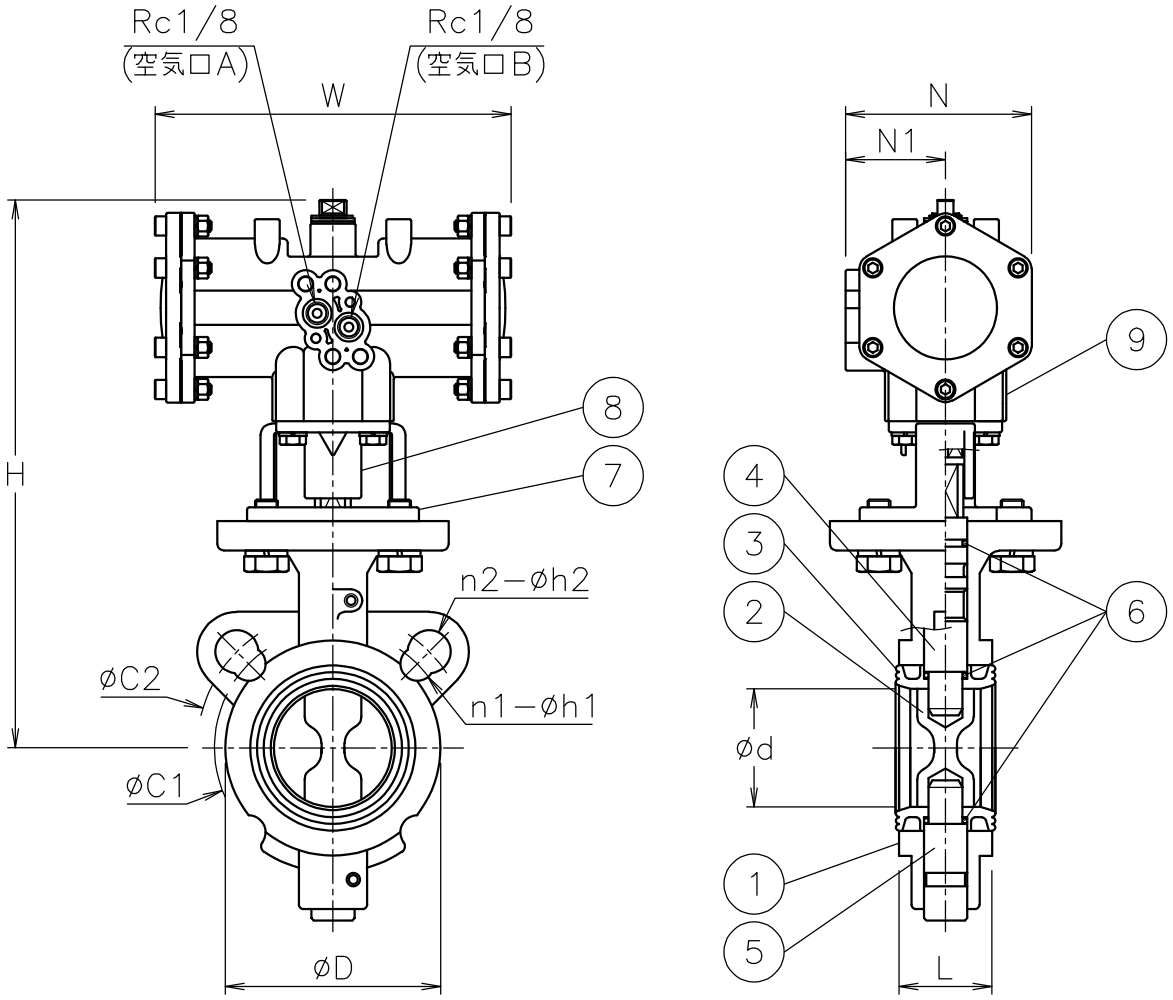

NOTE
(a) 外径⌀14.5以下の継手が装着可能
① 標準操作圧力: 0.4～0.5MPa　最大0.7MPa
② 操作機動作
空気口Ａへ空気導入によりバルブ閉
空気口Ｂへ空気導入によりバルブ開

No	DESCRIPTION	MATERIALS	REQ'D	REMARKS
9	エア作動操作機	PPSボディ	1	PND (a)
8	コネクタ	SUS304	1	
7	ブラケット	SCS13A	1	
6	Ｏリング	NBR	3	
5	ピン	SUS403	1	
4	ステム	SUS403	1	
3	シート	EPDM	1	
2	弁体	SUSF316	1	
1	本体	FCD450	1	

			APPR'D	H.F	TITLE	J5K/10Kウェハー形（複作動形） ＦＮ型エア作動バタフライバルブ		
			CHK'D	K.Y				
			DESIGN		MODEL	PNDFN901DUE		
			DRAWN	S.O				
MARK	DATE	BY	DATE	'23-07-12	SCALE	NON	DWG No.	FN-901DUE-PN2
REVISIONS			NIPPON VALVE CONTROLS, INC.					
MV-3021								