呼び径	d	d1	ℓ	Tﾃｰﾊﾟ	L	h1	H	質量(kg)	Cv値	操作機型式	ﾗﾝｸ
15 A	17	22.2	20	1/34	65	36	156	1.7	7	PAX-050	0
20 A	21	26.2	24	1/34	75	36	159	1.8	19	PAX-050	0
25 A	28	32.2	28	1/34	91	36	164	1.9	28	PAX-050	0
32 A	30	38.2	30	1/34	96	36	164	1.9	28	PAX-050	0
40 A	41	48.3	37	1/37	126	53	190	2.7	86	PAX-120	0
50 A	48	60.3	42	1/37	138	53	190	2.8	86	PAX-120	0

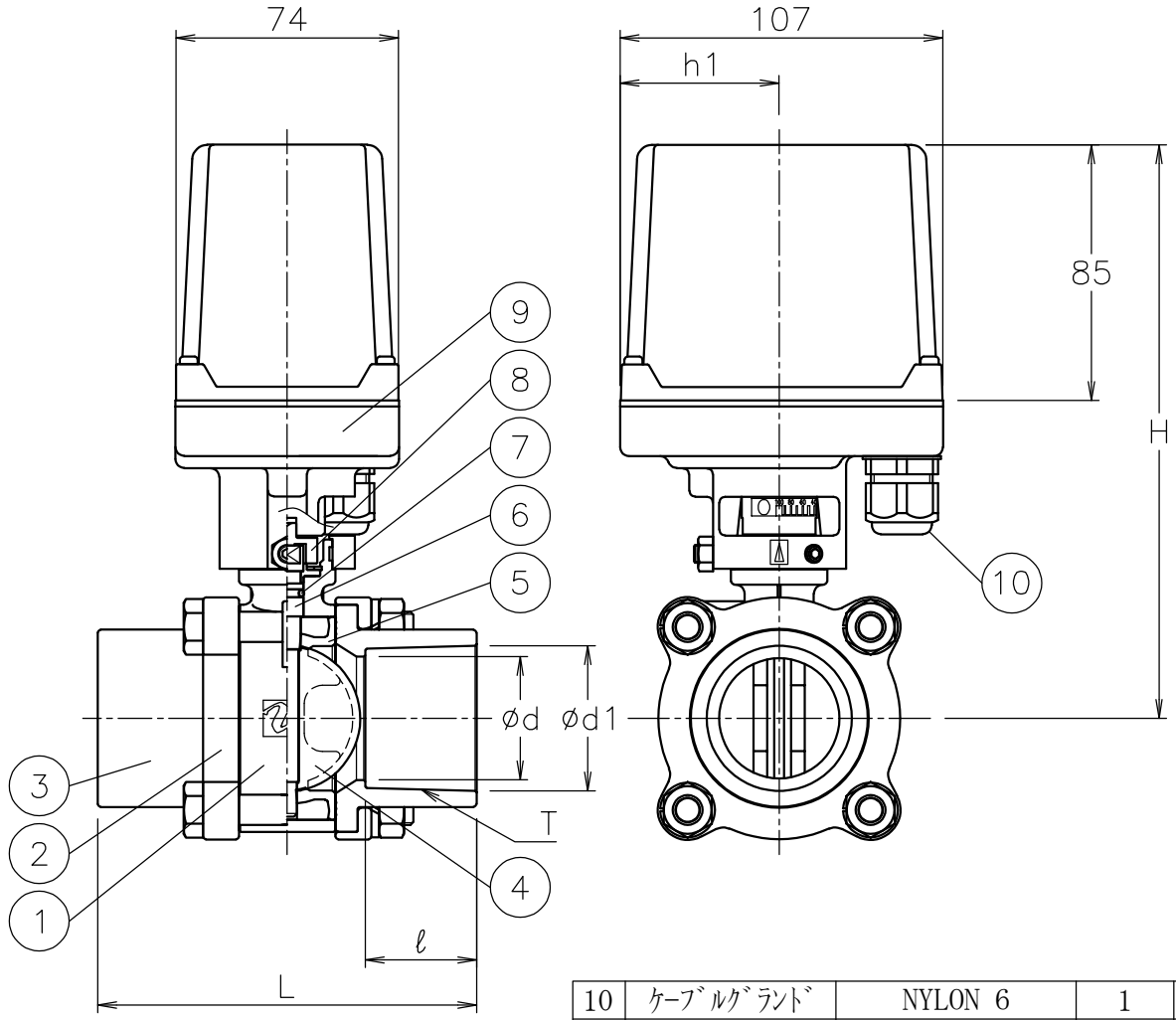

No	DESCRIPTION	MATERIALS	REQ'D	REMARKS
10	ｹｰﾌﾞﾙｸﾞﾗﾝﾄﾞ	NYLON 6	1	G3/8 (a)
9	電動操作機	ADC12/PC CASE	1	
8	コネクタ	SUS304/PPS樹脂	1	
7	Oリング	EPDM	1	
6	ステム	SUS316	1	
5	シート	EPDM	1	
4	弁体	PPS樹脂	1	
3	ソケット	C-PVC	2	高温用PVC
2	ﾌﾗﾝｼﾞﾎﾙﾀﾞｰ	SCS13A	2	
1	本体	SCS13A	1	

NOTE
(a) ｹｰﾌﾞﾙｸﾞﾗﾝﾄﾞの適合ｹｰﾌﾞﾙ外径はφ5～10.5

			APPR'D	H.F	TITLE	ソケット形 Z型コントロールバルブ		
			CHK'D	K.Y				
			DESIGN		MODEL	PAXZ-*07THE		
			DRAWN	S.O				
MARK	DATE	BY	DATE	'21-04-14	SCALE	NON	DWG No.	Z-07THE-AX5
	REVISIONS		NIPPON VALVE CONTROLS, INC.					
MV-2890								