呼び径	S	d	L	W1	W2	W3	W4	W5	H	質量 (kg)	Cv値	操作機型式 AC電源		操作機型式 DC電源	ﾗﾝｸ
15 A	Rc 1/2	17	59	90	46	76	39	44.5	97	0.9	7	CMX-030-1	CMX-030-2	CMX-015-0	0
				105	55	96	48	61	117	1.3		CMX-070-1	CMX-070-2	CMX-070-0	2
20 A	Rc 3/4	23	66	90	46	76	39	44.5	100	1	19	CMX-030-1	CMX-030-2	CMX-015-0	0
				105	55	96	48	61	120	1.4		CMX-070-1	CMX-070-2	CMX-070-0	2
25 A	Rc 1	28	78	90	46	76	39	44.5	104	1.2	28	CMX-030-1	CMX-030-2	--	0
				105	55	96	48	61	125	1.6		CMX-070-1	CMX-070-2	CMX-070-0	2
32 A	Rc1 1/4	31	87	90	46	76	39	44.5	104	1.4	28	CMX-030-1	CMX-030-2	--	0
				105	55	96	48	61	125	1.8		CMX-070-1	CMX-070-2	CMX-070-0	2
40 A	Rc1 1/2	43	95	105	55	96	48	61	137	2.3	86	CMX-070-1	CMX-070-2	CMX-070-0	0
50 A	Rc 2	48	109	105	55	96	48	61	137	2.8	86	CMX-070-1	CMX-070-2	CMX-070-0	0

キャブタイヤケーブル
4心　0.5mm² 長さ500mm

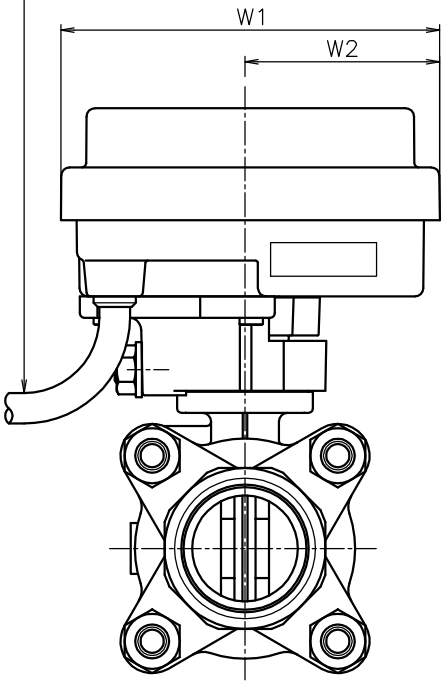

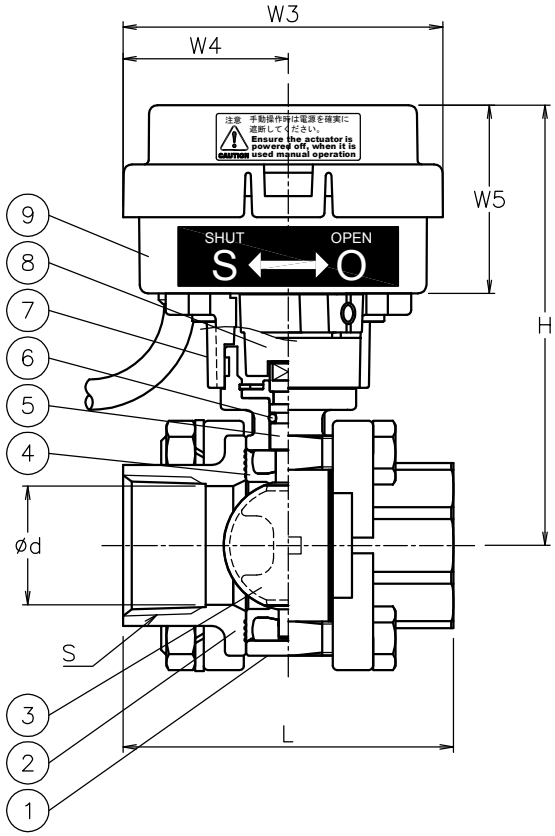

NOTE
CMX-070を手動で操作するときは、クラッチボタンを押しながら行なってください。
CMX-015/030とCMX-070では、キャブタイヤケーブルの位置が異なります。

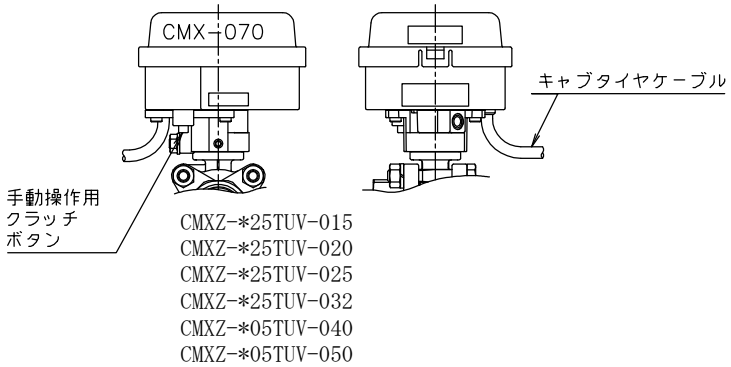

No	DESCRIPTION	MATERIALS	REQ'D	REMARKS
9	電動操作機	ﾎﾟﾘｶｰﾎﾞﾈｰﾄｹｰｽ	1	
8	コネクタ	PPS樹脂	1	
7	ブラケット	PPS樹脂	1	
6	Oリング	FKM	1	
5	ステム	SUS316	1	
4	シート	FKM	1	
3	弁体	PPS樹脂	1	
2	キャップ	SCS14A	2	
1	本体	SCS13A	1	

			APPR'D	H.F	TITLE	Rｃねじ込み形 Z型コントロールバルブ		
			CHK'D	K.Y				
			DESIGN		MODEL	CMXZ-**5TUV		
			DRAWN	S.O				
MARK	DATE	BY	DATE	'18-11-29	SCALE	NON	DWG No.	Z-*5TUV-MX6
	REVISIONS							
	MV-2747				NIPPON VALVE CONTROLS, INC.			