口径	d	L	t	D	C	n-h	H1	W	N	N1	H	質量 (kg)	Cv値 ON-OFF	操作機型式		ﾗﾝｸ
														逆作動	正作動	
15 A	15	143	12	95	70	4-15	94	185	68	36	133	1.2	6.3	PSO-04D	PSC-04D	0
20 A	20	172	14	100	75	4-15	115	185	68	36	140	1.5	8.5	PSO-04D	PSC-04D	0
25 A	25	187	14	125	90	4-19	133	185	68	36	147	2	20	PSO-04D	PSC-04D	0
32 A	40	212	16	135	100	4-19	165	247	82	44	195	3.7	27	PSO-05D	PSC-05D	0
40 A	40	212	16	140	105	4-19	165	247	82	44	195	3.7	36	PSO-05D	PSC-05D	0
50 A	51	234	16	155	120	4-19	187	247	82	44	206	5	45	PSO-05D	PSC-05D	0
65 A	78	304	18	175	140	4-19	256	288	95	48	236	9.2	84	PSO-05W	PSC-05W	0
80 A	78	304	18	185	150	8-19	256	288	95	48	236	9.2	99	PSO-05W	PSC-05W	0

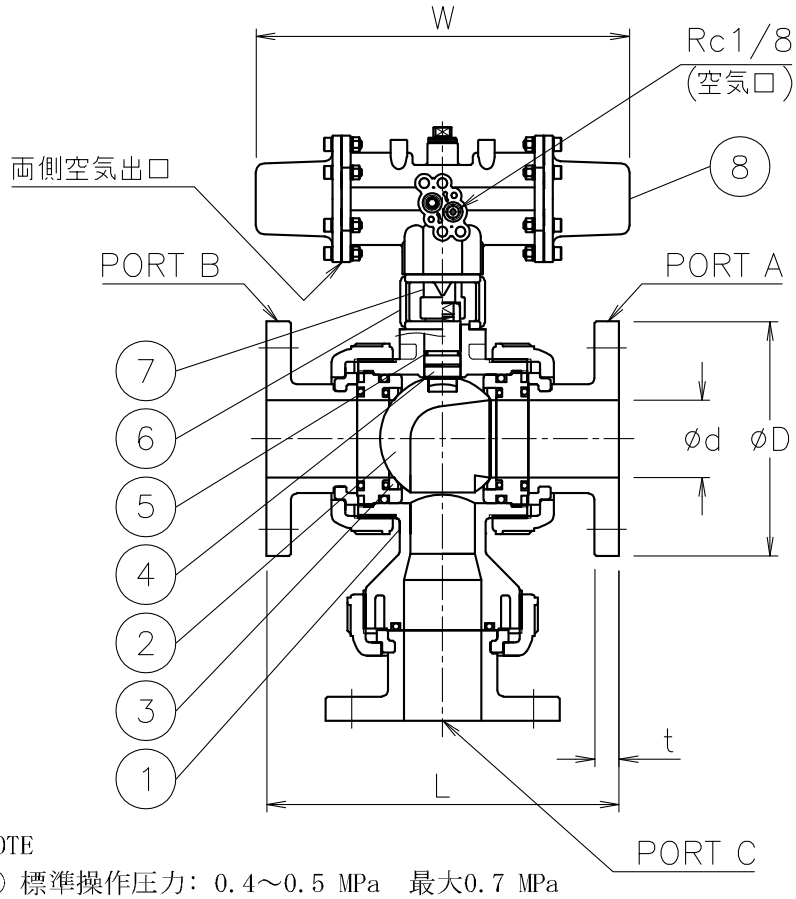

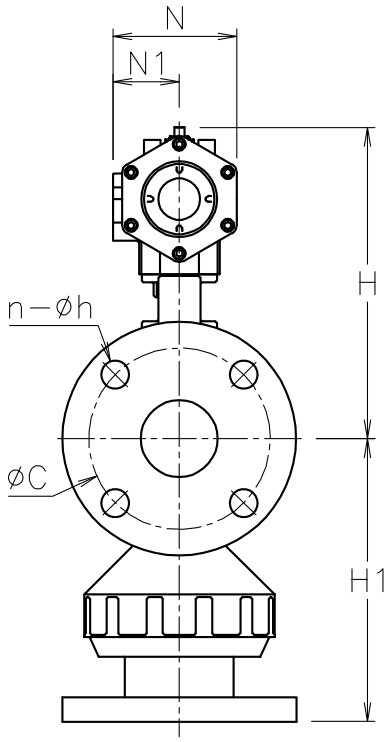

NOTE

① 標準操作圧力: 0.4～0.5 MPa　最大0.7 MPa

② 操作機動作

PSO(逆作動): 空気導入によりポジション②
空気排出（ｽﾌﾟﾘﾝｸﾞ）によりポジション①

PSC(正作動): 空気導入によりポジション①
空気排出（ｽﾌﾟﾘﾝｸﾞ）によりポジション②

③ 外径⌀14.5以下の継手が装着可能

切換フォーム

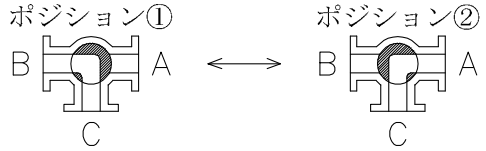

No	DESCRIPTION	MATERIALS	REQ'D	REMARKS
8	エア作動操作機	PPSボディー	1	PSO/C
7	コネクタ	SCS13A	1	
6	ブラケット	SCS13A	1	
5	Oリング	EPDM	2	
4	ステム	PVC	1	
3	シート	PTFE	2	
2	ボール	PVC	1	
1	本体	PVC	1	

			APPR'D	K.Y	TITLE	J10Kフランジ式（単作動形）口径: 15～80 A ＰＬ型エア作動ボールバルブ		
			CHK'D	K.Y				
			DESIGN		MODEL	PSOPL901PPE　PSCPL901PPE		
			DRAWN	T.A				
MARK	DATE	BY	DATE	'22-12-08	SCALE	NON	DWG No.	PL-901PPE-DA1
REVISIONS			NIPPON VALVE CONTROLS, INC.					
MV-2987								