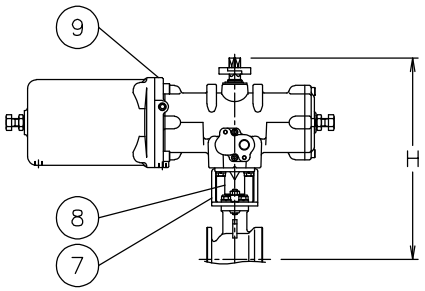

TA*GS9*3UUGR040
TA*GS903UUGR050
TA*GS903UUGR065
TA*GS903UUGR080
TA*GS903UUGR100

呼び径	d	L	L1	J10K		J20K		W	W1	N	N1	H	質量[kg]	Cv値	操作機型式	ﾗﾝｸ
				C	n-h	C	n-h									
R40 A	32	80	37	105	4-19	105	4-19	305	85	103	50	239	5.6	95	TA*-050	0
								367	102	119	52	254	7.5		TA*-063	2
R50 A	38	95	45	120	4-19	120	8-19	367	102	119	52	285	9	135	TA*-063	0
								435	120	142	59	350	14		TA*-080	2
R65 A	50	110	50	140	4-19	140	8-19	367	102	119	52	293	11	195	TA*-063	0
								435	120	142	59	358	15		TA*-080	2
R80 A	64	125	57	150	8-19	160	8-23	435	120	142	59	352	19	410	TA*-080	0
								530	147	174	71	405	27		TA*-100	2
R100 A	74	145	67	175	8-19	185	8-23	435	120	142	59	377	23	430	TA*-080	0
								530	147	174	71	430	31		TA*-100	2
R125 A	100	176	81	210	8-23	225	8-25	530	147	174	71	459	41	900	TA*-100	0
								688	183	193	74	494	55		TA*-125	2
R150 A	125	215	105	240	8-23	260	12-25	688	183	193	74	512	66	1360	TA*-125	0
								838	223	231	82	558	90		TA*-160	2

NOTE
① 標準操作圧力: 0.4～0.5MPa　最大0.7MPa
② 操作機動作

	空気導入	空気排出（ｽﾌﾟﾘﾝｸﾞ）
TAO	バルブ開	バルブ閉
TAC	バルブ閉	バルブ開

※ 図はTAOを表す

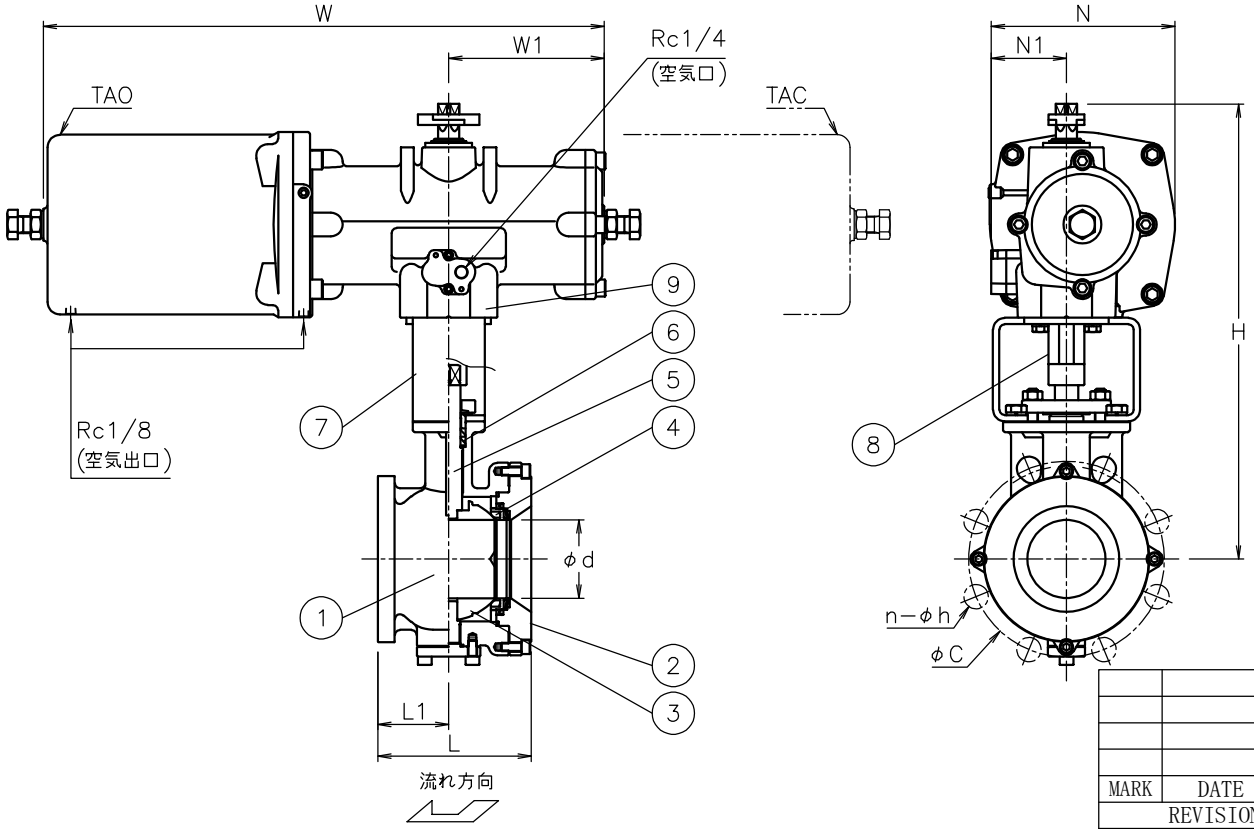

No	DESCRIPTION	MATERIALS	REQ'D	REMARKS
9	エア作動操作機		1	TAO/C
8	コネクタ	SUS304/SCS13A	1	
7	ブラケット	SUS304/SCS13A	1	
6	パッキン	強化PTFE	2	
5	ステム	SUS316	1	
4	シート	強化PTFE	2	
3	ボール	SCS14A	1	HCr PLTD
2	キャップ	SCS14A	1	
1	本体	SCS14A	1	

MARK	DATE	BY		
			APPR'D	H.F
			CHK'D	K.Y
			DESIGN	
			DRAWN	S.O
			DATE	'22-05-27

REVISIONS
MV-2963

TITLE: J10K/20Kウェハー形（単作動形）
ＧＳ 型エア作動ボールバルブ

MODEL: TAOGS9*3UUGR
TACGS9*3UUGR

SCALE: NON　DWG No. GS-9*3UUG-R-TD3

NIPPON VALVE CONTROLS, INC.