口径	d	L	D	J5K		J10K		H	質量 (kg)	Cv値	操作機型式			ﾗﾝｸ
				C1	n1-h1	C2	n2-h2							
50 A	52	41	95	105	4-15	120	4-19	332	8.5	159	AD1-300	AD2-300	AD0-300	0
65 A	64	44	108	130	4-15	140	4-19	349	9	266	AD1-300	AD2-300	AD0-300	0
80 A	78	44	125	145	4-19	150	8-19	356	9.2	457	AD1-300	AD2-300	AD0-300	1
								356	9.4		AD1-700	AD2-700	AD0-700	0
100 A	103	51	145	165	8-19	175	8-19	384	11	860	AD1-700	AD2-700	AD0-700	0
125 A	129	54	186	200	8-19	210	8-23	384	13	1320	AD1-700	AD2-700	AD0-700	1

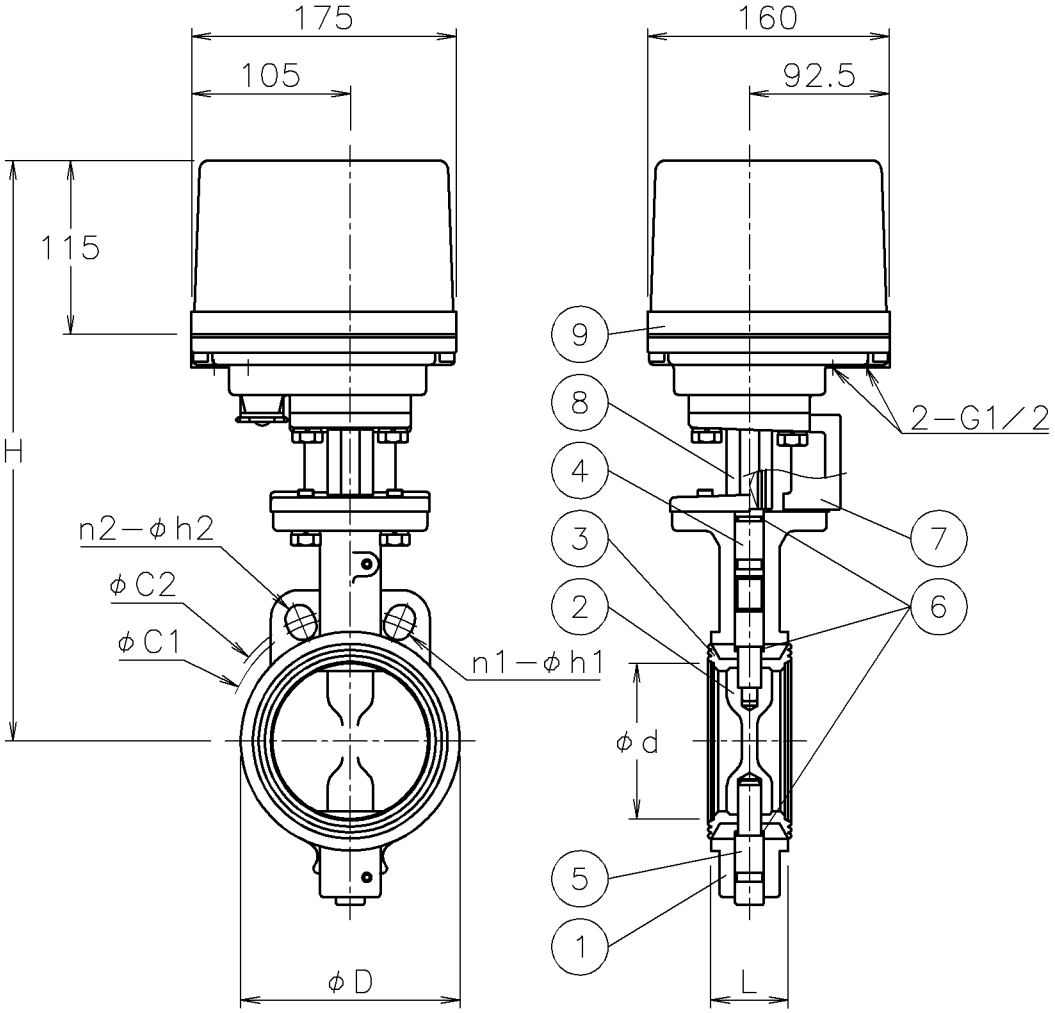

NOTE

付属品

・ｹｰﾌﾞﾙｺﾈｸﾀ(ﾅｲﾛﾝ製),G1/2,適合ｹｰﾌﾞﾙφ6～12

・プラグ

No	DESCRIPTION	MATERIALS	REQ'D	REMARKS
9	電動操作機	ｱﾙﾐﾀﾞｲｶｽﾄｹｰｽ	1	
8	コネクタ	SCS13A	1	
7	ブラケット	ADC12	1	
6	Oリング	NBR	3	
5	ピン	SUS403	1	
4	ステム	SUS403	1	
3	シート	EPDM	1	
2	弁体	SUSF316	1	
1	本体	FCD450	1	

MARK	DATE	BY		
			APPR'D	H.F
			CHK'D	K.Y
			DESIGN	
			DRAWN	P.O
			DATE	'16-10-17

REVISIONS

MV-2552

TITLE: J5K/10Kウエハー式 口径: 50～125 A
ＦＮ型モータバタフライバルブ

MODEL: AD1FN**1DUE AD2FN**1DUE AD0FN0*1DUE

SCALE: NON DWG No. FN-*1DUE-AD6

NIPPON VALVE CONTROLS, INC.