呼び径	d	L	D	C	n-h	H	質量(kg)	Cv値	操作機型式			ﾗﾝｸ
50 A	52	41	115	120	4-19	332	7.7	159	AD1-300	AD2-300	AD0-300	0
65 A	64	44	135	140	4-19	349	9.2	266	AD1-300	AD2-300	AD0-300	0
80 A	78	44	145	150	8-19	356	9.7	457	AD1-700	AD2-700	AD0-700	0
100 A	103	51	175	175	8-19	384	12	860	AD1-700	AD2-700	AD0-700	0

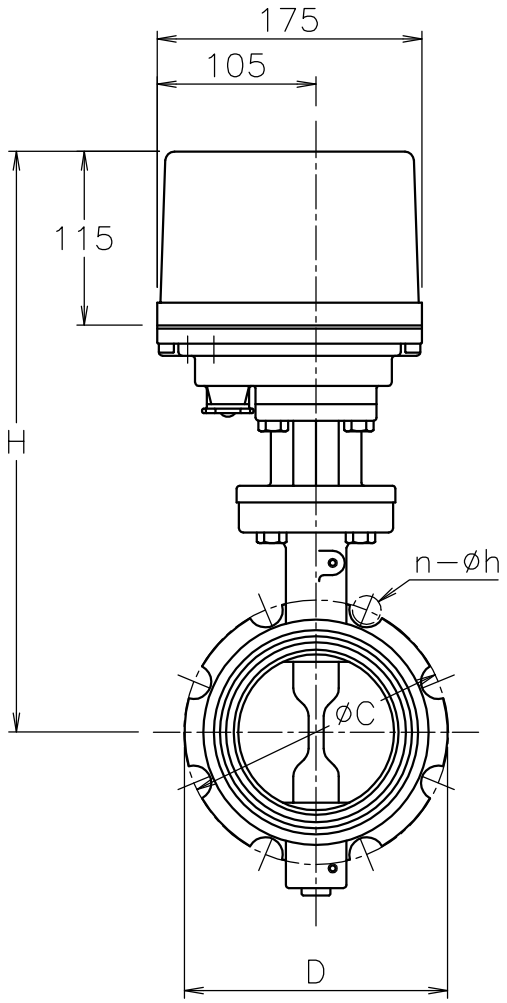

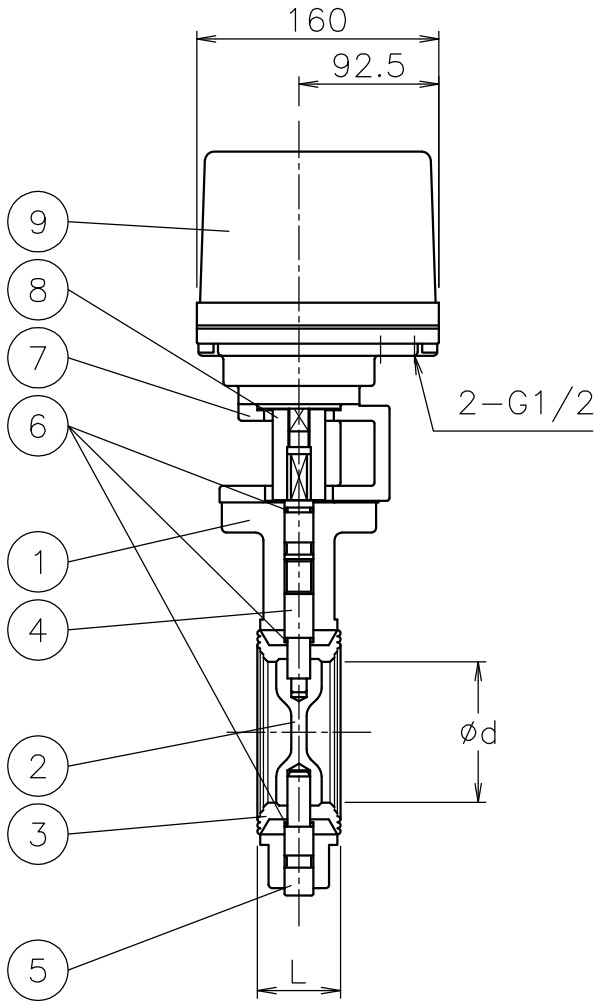

NOTE
付属品
・ｹｰﾌﾞﾙｺﾈｸﾀ(ﾅｲﾛﾝ製),G 1/2,適合ｹｰﾌﾞﾙφ6～12
・プラグ

No	DESCRIPTION	MATERIALS	REQ'D	REMARKS
9	電動操作機	ｱﾙﾐﾀﾞｲｶｽﾄｹｰｽ	1	
8	コネクタ	SCS13A	1	
7	ブラケット	ADC12	1	
6	Oリング	FKM	3	
5	ピン	SUS403	1	
4	ステム	SUS403	1	
3	シート	FKM	1	
2	弁体	SUSF316	1	
1	本体	FCD450	1	

			APPR'D	H.F	TITLE	J10Kウェハー形 F型モータバタフタイバルブ		
			CHK'D	K.Y				
			DESIGN		MODEL	AD1F-*01DUV AD2F-*01DUV	AD0F-001DUV	
			DRAWN	S.O				
MARK	DATE	BY	DATE	'18-11-07	SCALE	NON	DWG No.	F-01DUV-AD5
REVISIONS			NIPPON VALVE CONTROLS, INC.					
MV-2739								