呼び径	S	d	L	H	質量[kg]	Cv値	操作機型式	ﾗﾝｸ
15 A	Rc 1/2	13	59	150	1.4	12	RAM-030	0
							RAM-070	2
20 A	Rc 3/4	15	66	153	1.5	16	RAM-030	0
							RAM-070	2
25 A	Rc 1	20	78	157	1.6	28	RAM-030	0
							RAM-070	2
32 A	Rc1 1/4	25	87	167	1.8	47	RAM-070	0
40 A	Rc1 1/2	32	96	173	2.2	83	RAM-070	0

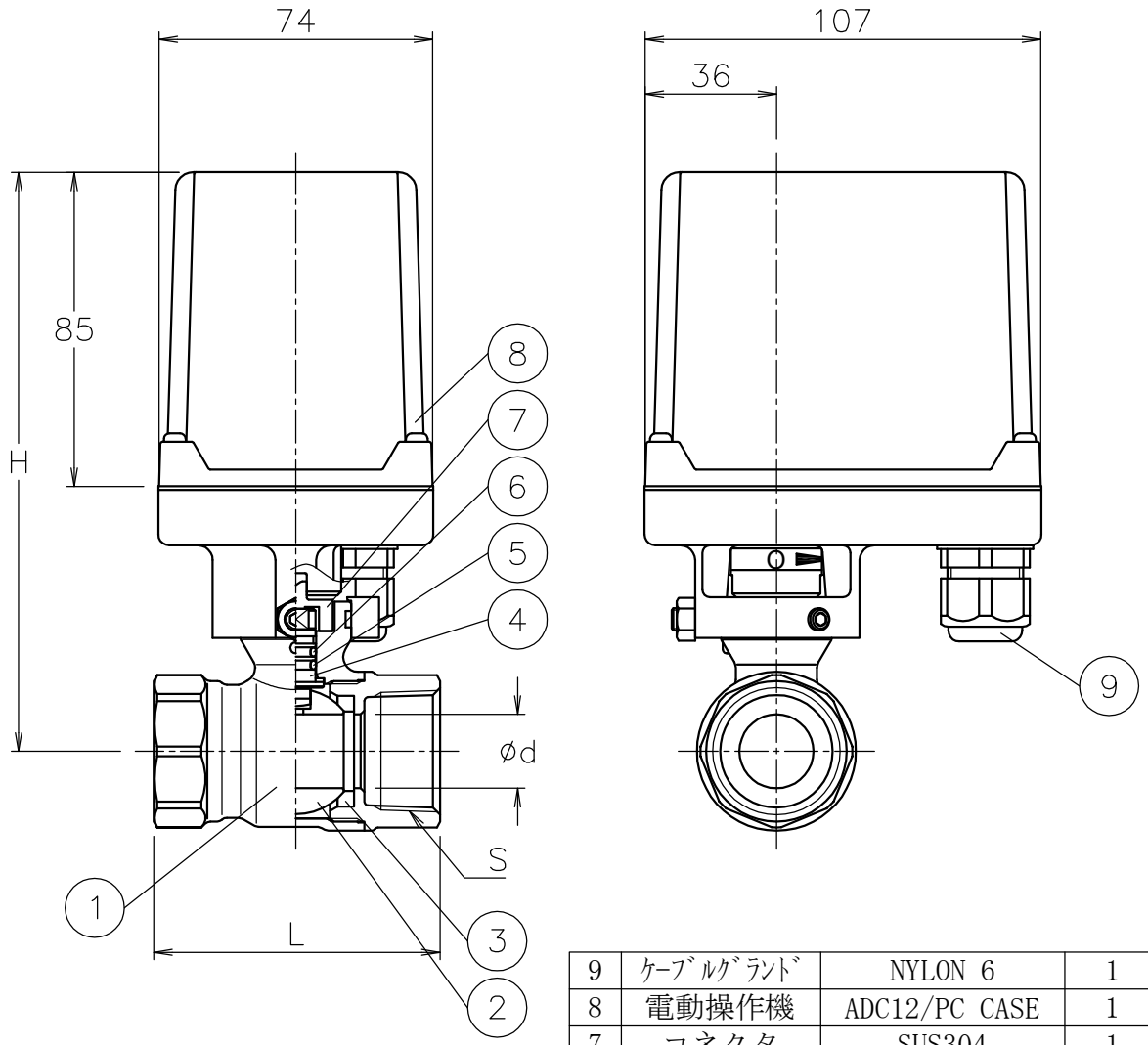

NOTE
(a) ｹｰﾌﾞﾙｸﾞﾗﾝﾄﾞの適合ｹｰﾌﾞﾙ外径はφ5～10.5

No	DESCRIPTION	MATERIALS	REQ'D	REMARKS
9	ｹｰﾌﾞﾙｸﾞﾗﾝﾄﾞ	NYLON 6	1	G3/8 (a)
8	電動操作機	ADC12/PC CASE	1	
7	コネクタ	SUS304	1	
6	Oリング	NBR	1	
5	Oリング	FKM	1	
4	ステム	耐脱亜鉛黄銅棒	1	
3	シート	F-PTFE	2	
2	ボール	C3604BD/C3771BE	1	ﾒｯｷ
1	本体	C3771BE	1	ﾒｯｷ

			APPR'D	H.F	TITLE	Ｒｃねじ込み形 Ｅ型モータボールバルブ		
			CHK'D	K.Y				
			DESIGN		MODEL	RAME-**5YYF		
			DRAWN	S.O				
MARK	DATE	BY	DATE	'19-03-19	SCALE	NON	DWG No.	E-*5YYF-RA1
REVISIONS			NIPPON VALVE CONTROLS, INC.					
SP-1255								