呼び径	d	L	D	C	n-h	H	質量(kg)	操作機型式			ﾗﾝｸ
15 A	15	140	95	70	4-15	321	9.6	AD1-300	AD2-300	AD0-300	0
20 A	20	152	100	75	4-15	326	11	AD1-300	AD2-300	AD0-300	0
25 A	25	165	125	90	4-19	341	13	AD1-300	AD2-300	AD0-300	0
40 A	36	191	140	105	4-19	357	16	AD1-700	AD2-700	AD0-700	0
50 A	50	216	155	120	4-19	379	21	AD1-700	AD2-700	AD0-700	0
65 A	65	240	175	140	4-19	416	30	AD1-700	AD2-700	AD0-700	0

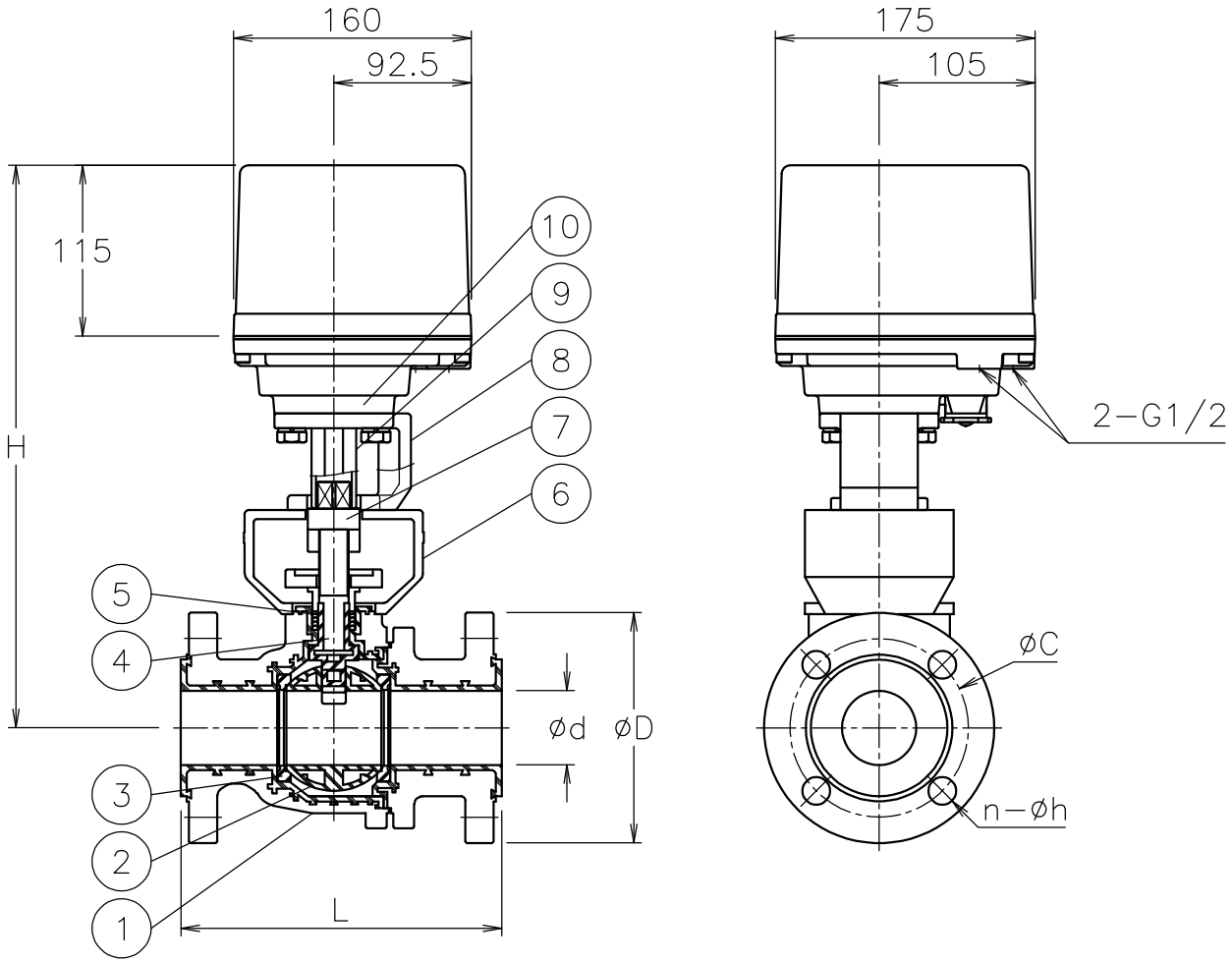

NOTE
(a) 接液部テフロンライニング処理

付属品
・ｹｰﾌﾞﾙｸﾞﾗﾝﾄﾞ(ﾅｲﾛﾝ製),G1/2,適合ｹｰﾌﾞﾙφ6～12
・プラグ

No	DESCRIPTION	MATERIALS	REQ'D	REMARKS
10	電動操作機	ｱﾙﾐﾀﾞｲｶｽﾄｹｰｽ	1	
9	延長コネクタ	SCS13A	1	
8	延長ブラケット	SCS13A	1	
7	コネクタ	SUS304	1	
6	ブラケット	SCS13A	1	
5	パッキン	PTFE	1	
4	ステム	SCS14A	1	PFA(a)
3	シート	PTFE	2	
2	ボール	SCS13A	1	PFA(a)
1	本体	SCS13A	1	PFA(a)

			APPR'D	H.F	TITLE	J10Kフランジ形 ＢＬ型ライニングボールバルブ		
			CHK'D	K.Y				
			DESIGN		MODEL	AD1BL*01TFT AD2BL*01TFT	AD0BL001TFT	
			DRAWN	S.O				
MARK	DATE	BY	DATE	'21-03-15	SCALE	NON	DWG No.	BL-01TFT-AD2
REVISIONS			NIPPON VALVE CONTROLS, INC.					
MV-2891								